Pioneer

DVD RDS AV RECEIVER
AUTORADIO AV RDS LECTEUR DE DVD
SINTOLETTORE DVD RDS CON AV
RADIO AV RDS CON DVD
DVD-RDS-AV-EMPFÄNGER
DVD RDS AV-ONTVANGER

AVH-5200DVD
AVH-5200BT

Installation Manual
Manuel d'installation
Manuale d'installazione
Manual de instalación
Installationsanleitung
Installatiehandleiding

English
Français
Italiano
Español
Deutsch
Nederlands

Contents

Connecting the units 2
Connecting the power cord 4
When connecting to separately sold power amp 6
When connecting with a rear view camera 7
When connecting the external video component and the display 8
When using a display connected to rear video output 8

Installation 9
DIN front/rear-mount 9
DIN Front-mount 9
DIN Rear-mount 10
Removing the unit 10
Fastening the front panel 10
Installing the microphone (AVH-5200BT only) 11
When installing the microphone on the sun visor 11
When installing the microphone on the steering column 11
Adjusting the microphone angle.....11

Connecting the units

WARNING

- To avoid the risk of accident and the potential violation of applicable laws, the front DVD (sold separately) feature should never be used while the vehicle is being driven. Also, rear displays should not be in a location where it is a visible distraction to the driver.
- In some countries or states the viewing of images on a display inside a vehicle even by persons other than the driver may be illegal. Where such regulations apply, they must be obeyed and this unit's DVD features should not be used.

CAUTION

- **PIONEER does not recommend that you install or service your display yourself. Installing or servicing the product may expose you to risk of electric shock or other hazards. Refer all installation and servicing of your display to authorized Pioneer service personnel.**
- **Secure all wiring with cable clamps or electrical tape. Do not allow any bare wiring to remain exposed.**
- **Do not drill a hole into the engine compartment to connect the yellow lead of the unit to the vehicle battery. Engine vibration may eventually cause the insulation to fail at the point where the wire passes from the passenger compartment into the engine compartment. Take extra care in securing the wire at this point.**
- **It is extremely dangerous to allow the display lead to become wound around the steering column or gearshift. Be sure to install the display in such a way that it will not obstruct driving.**
- **Make sure that wires will not interfere with moving parts of the vehicle, such as the gearshift, parking brake or seat sliding mechanism.**
- **Do not shorten any leads. If you do, the protection circuit may fail to work properly.**

WARNING

LIGHT GREEN LEAD AT POWER CONNECTOR IS DESIGNED TO DETECT PARKED STATUS AND MUST BE CONNECTED TO THE POWER SUPPLY SIDE OF THE PARKING BRAKE SWITCH. IMPROPER CONNECTION OR USE OF THIS LEAD MAY VIOLATE APPLICABLE LAW AND MAY RESULT IN SERIOUS INJURY OR DAMAGE.

Connecting the units

Important

- This unit cannot be installed in a vehicle without ACC (accessory) position on the ignition switch.

ACC position

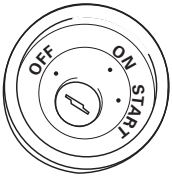

No ACC position

- Use of this unit in conditions other than the following could result in fire or malfunction.
  - Vehicles with a 12-volt battery and negative grounding.
  - Speakers with 50 W (output value) and 4 ohm to 8 ohm (impedance value).
- To prevent short-circuit, overheating or malfunction, be sure to follow the directions below.
  - Disconnect the negative terminal of the battery before installation.
  - Secure the wiring with cable clamps or adhesive tape. Wrap adhesive tape around wiring that comes into contact with metal parts to protect the wiring.
  - Place all cables away from moving parts, such as gear shift and seat rails.
  - Place all cables away from hot places, such as near the heater outlet.
  - Do not connect the yellow cable to the battery by passing it through the hole to the engine compartment.
  - Cover any disconnected cable connectors with insulating tape.
  - Do not remove RCA caps if RCA cables are not used.
  - Do not shorten any cables.
  - Never cut the insulation of the power cable of this unit in order to share the power with other devices. The current capacity of the cable is limited.
  - Use a fuse of the rating prescribed.
  - Never wire the speaker negative cable directly to ground.
  - Never band together negative cables of multiple speakers.
- When this unit is on, control signals are sent through the blue/white cable. Connect this cable to the system remote control of an external power amp or the vehicle's auto-antenna relay control terminal (max. 300 mA 12 V DC). If the vehicle is equipped with a glass antenna, connect it to the antenna booster power supply terminal.
- Never connect the blue/white cable to the power terminal of an external power amp. Also, never connect it to the power terminal of the auto antenna. Doing so may result in battery drain or a malfunction.
- The black cable is ground. Ground cables for this unit and other equipment (especially, high-current products such as power amps) must be wired separately. If they are not, an accidental detachment may result in a fire or malfunction.

Connecting the power cord

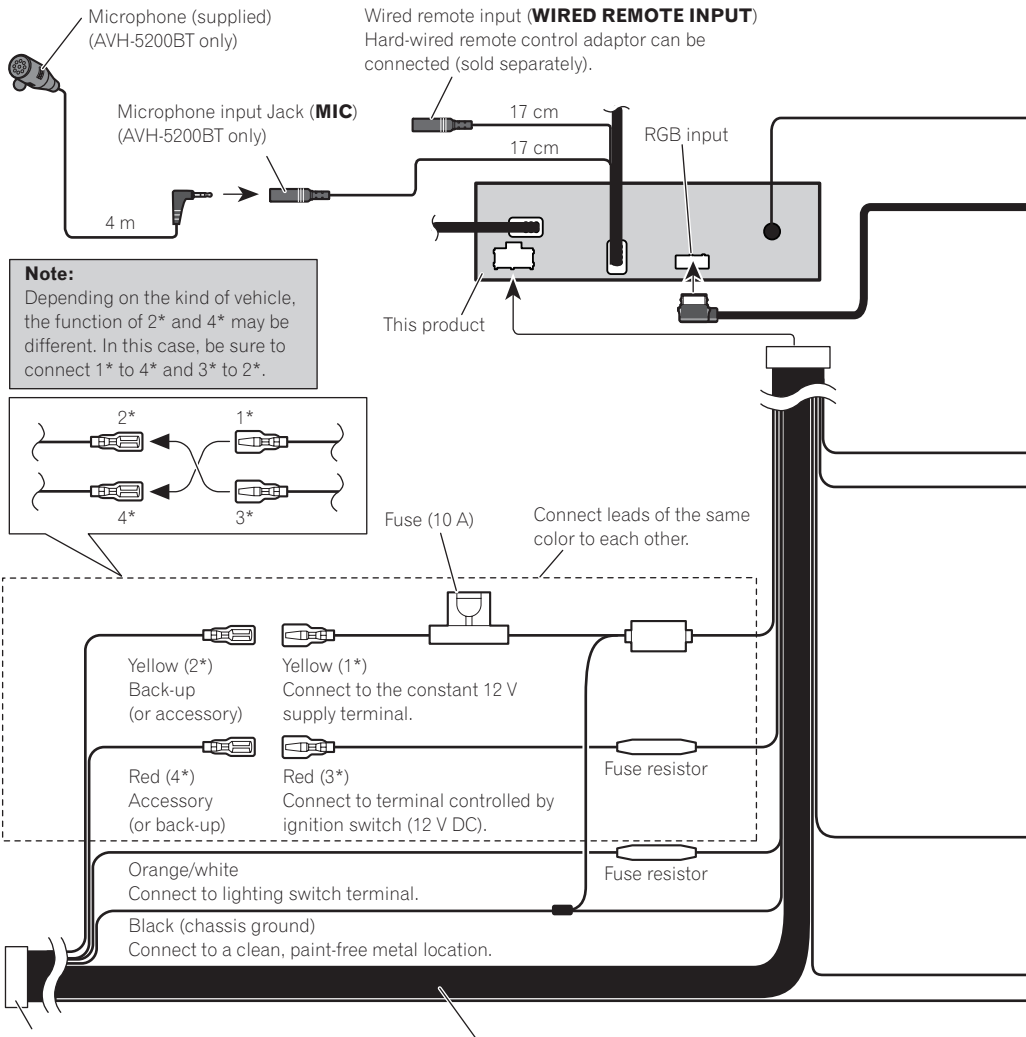

Note:
Depending on the kind of vehicle, the function of 2* and 4* may be different. In this case, be sure to connect 1* to 4* and 3* to 2*.

ISO connector
Note:
In some vehicles, the ISO connector may be divided into two. In this case, be sure to connect to both connectors.

Speaker leads

White:	Front left ⊕
White/black:	Front left ⊖
Gray:	Front right ⊕
Gray/black:	Front right ⊖
Green:	Rear left ⊕ or subwoofer ⊕
Green/black:	Rear left ⊖ or subwoofer ⊖
Violet:	Rear right ⊕ or subwoofer ⊕
Violet/black:	Rear right ⊖ or subwoofer ⊖

Connecting the units

Tuner box (supplied)

Antenna input

80 cm

Antenna cable (supplied)

80 cm

26 pin cable (Supplied with Navigation unit)

Insert the 26 pin cable in the direction indicated in the figure.

Navigation unit (AVIC-F220 (sold separately)).

Please contact your dealer to inquire about the connectable navigation unit.

Fuse resistor

Violet/white
Of the two lead wires connected to the back lamp, connect the one in which the voltage changes when the gear shift is in the REVERSE (R) position. This connection enables the unit to sense whether the car is moving forwards or backwards.

Yellow/black
If you use an equipment with Mute function, wire this lead to the Audio Mute lead on that equipment. If not, keep the Audio Mute lead free of any connections.

Connection method

1. Clamp the lead.

2. Clamp firmly with needle-nosed pliers.

Note:

- The position of the parking brake switch depends on the vehicle model. For details, consult the vehicle Owner's Manual or dealer.

Light green
Used to detect the ON/OFF status of the parking brake. This lead must be connected to the power supply side of the parking brake switch.

Blue/white
Connect to system control terminal of the power amp (max. 300 mA 12 V DC).

Power supply side

Ground side

Parking brake switch

Blue/white (6*)
Connect to auto-antenna relay control terminal (max. 300 mA 12 V DC).

Blue/white (5*)

The pin position of the ISO connector will differ depending on the type of vehicle. Connect 5* and 6* when Pin 5 is an antenna control type. In another type of vehicle, never connect 5* and 6*.

Notes:

- Change the initial setting of this unit (refer to the Operation Manual). The subwoofer output of this unit is monaural.
- When using a subwoofer of 70 W (2 Ω) , be sure to connect with Violet and Violet/black leads of this unit. Do not connect anything to Green and Green/black leads.

When connecting to separately sold power amp

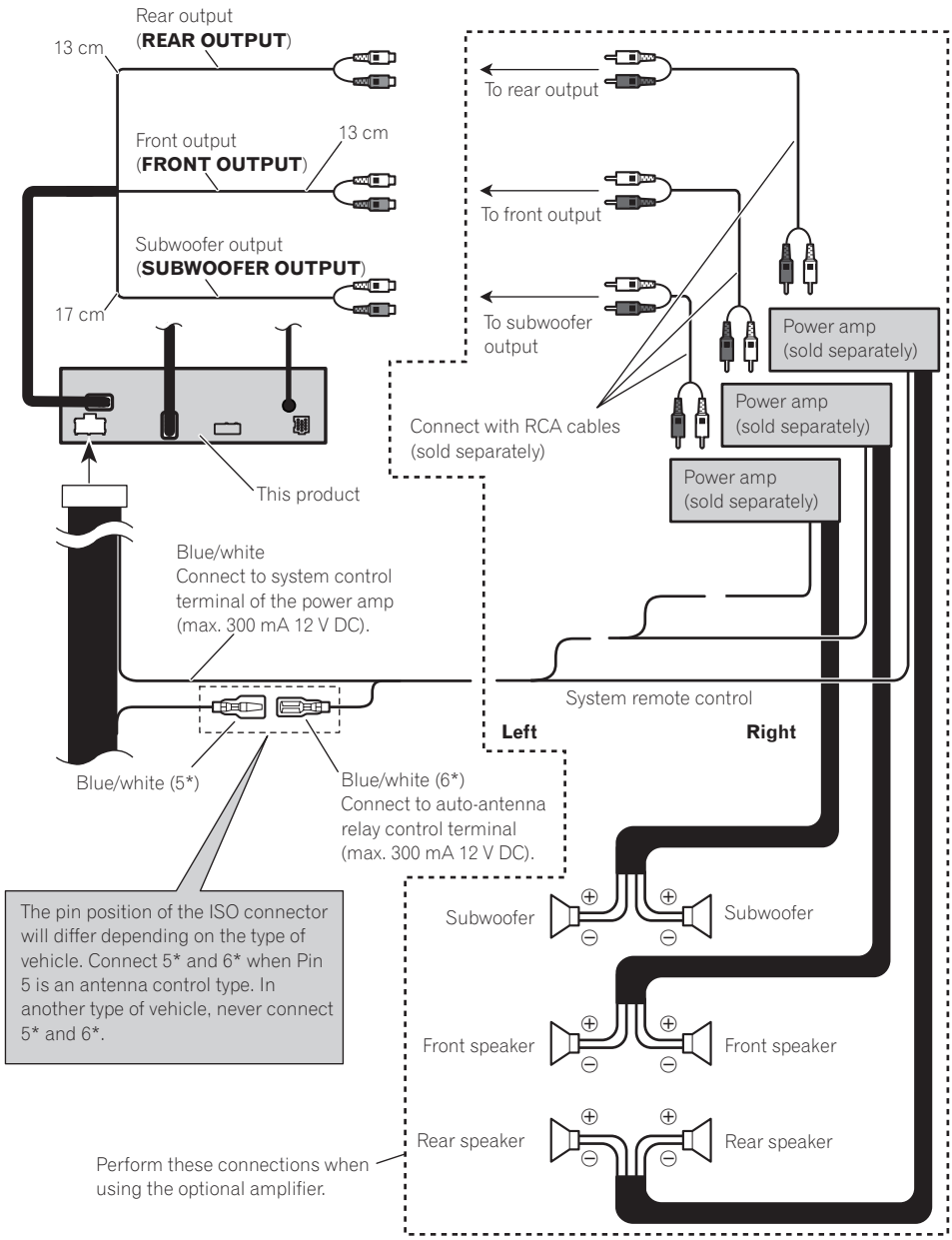

When connecting with a rear view camera

When this product is used with a rear view camera, it is possible to automatically switch from the video to rear view image when the gear shift is moved to REVERSE (R).

WARNING

USE INPUT ONLY FOR REVERSE OR MIRROR IMAGE REAR VIEW CAMERA. OTHER USE MAY RESULT IN INJURY OR DAMAGE.

CAUTION

- The screen image may appear reversed.
- The rear view camera function is to be used as an aid for backing into a tight parking spot. Do not use this function for entertainment purposes.
- Objects in the rear view may appear closer or more distant than they actually are.

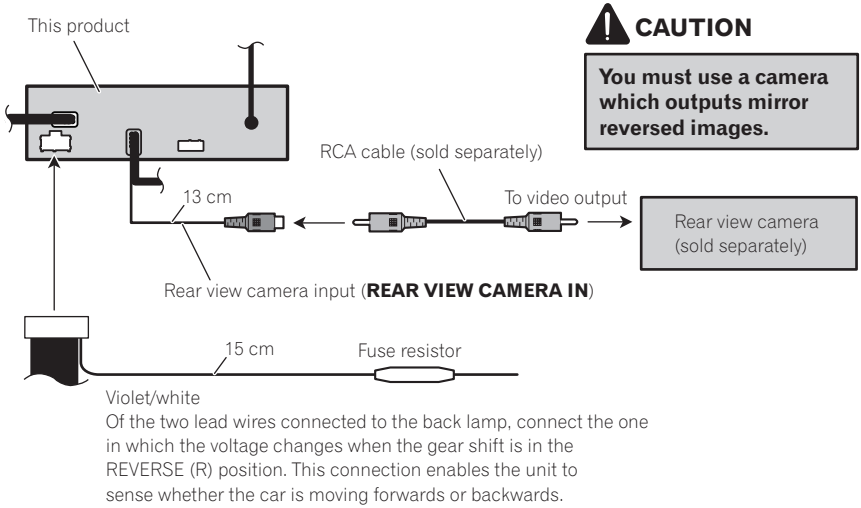

- It is necessary to set **Camera Polarity** properly in **System Menu** when connecting the rear view camera.

When connecting the external video component and the display

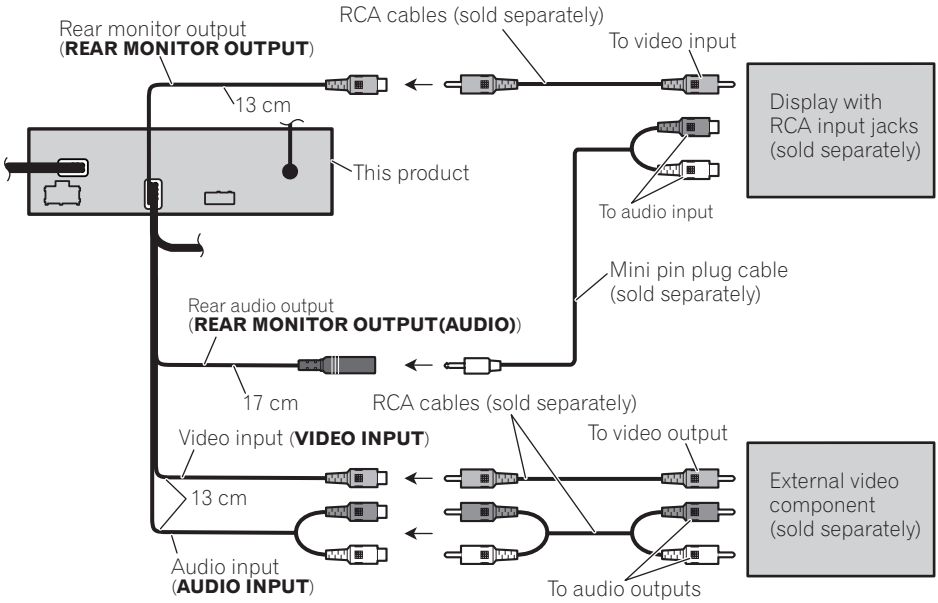

- It is necessary to change **AV Input** in **System Menu** when connecting the external video component.

When using a display connected to rear video output

This product's rear video output and rear audio output are for connection of a display to enable passengers in the rear seats to watch the DVD etc.

WARNING

Never install the display in a location where it is visible to the driver while driving.

Note

- Check all connections and systems before final installation.
- Do not use unauthorized parts. The use of unauthorized parts may cause malfunctions.
- Consult with your dealer if installation requires drilling of holes or other modifications of the vehicle.
- Do not install this unit where:
  — it may interfere with operation of the vehicle.
  — it may cause injury to a passenger as a result of a sudden stop.
- Do not install the display where it may (i) obstruct the driver's vision, (ii) impair the performance of any of the vehicle's operating systems or safety features, including air bags, hazard lamp buttons or (iii) impair the driver's ability to safely operate the vehicle.
- The semiconductor laser will be damaged if it overheats. Install this unit away from hot places such as near the heater outlet.
- Optimum performance is obtained when the unit is installed at an angle of less than 30°.

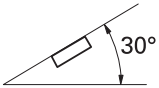

- When installing, to ensure proper heat dispersal when using this unit, make sure you leave ample space behind the rear panel and wrap any loose cables so they are not blocking the vents.

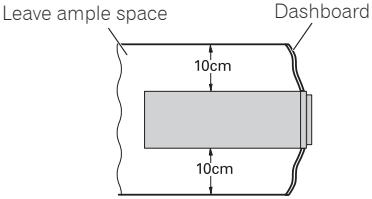

- The cords must not cover up the area shown in the figure below. This is necessary to allow the amplifires to radiate freely.

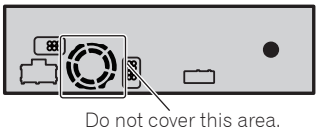

- Make sure you leave enough gap between the dashboard and the LCD panel of this unit so the LCD panel can be opened and closed without contacting with the dashboard.

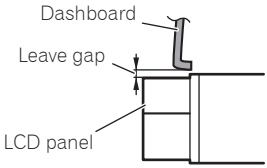

DIN front/rear-mount

This unit can be properly installed either from "Front" (conventional DIN Front-mount) or "Rear" (DIN Rear-mount installation, utilizing threaded screw holes at the sides of unit chassis). For details, refer to the following installation methods.

- Use commercially available parts when installing.

DIN Front-mount

1. **Decide the position of the side brackets.**
   - When installing in a shallow space, change the position of side brackets (small).

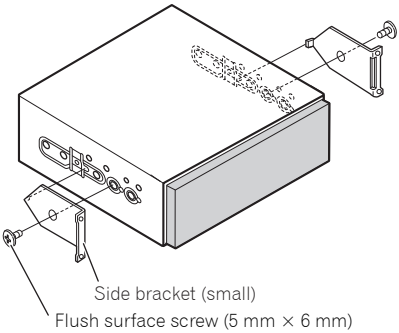

2. Install the unit into the dashboard.

Insert the mounting sleeve into the dashboard. And then secure the mounting sleeve by using a screwdriver to bend the metal tabs (90°) into place.

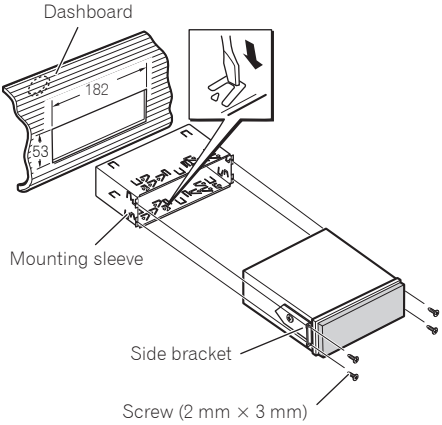

DIN Rear-mount

1. Determine the appropriate position where the holes on the bracket and the side of the unit match.

- When installing in a shallow space, use the following screw holes.

*1 Use binding screws (4 mm × 3 mm) only.

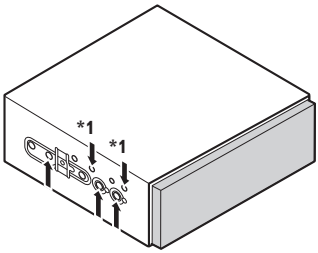

2. Tighten two screws on each side.

Use any of binding screws (4 mm × 3 mm), binding screws (5 mm × 6 mm) or flush surface screws (5 mm × 6 mm), depending on the shape of screw holes in the bracket.

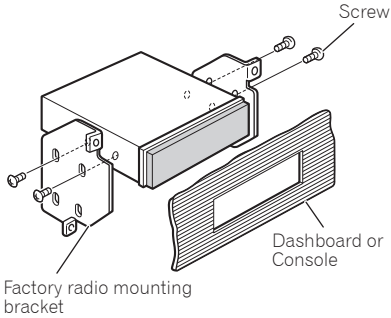

Removing the unit

Extend top and bottom of the trim ring outwards to remove the trim ring. And then loosen the screws (2 mm × 3 mm) to remove the mounting sleeve.

- When reattaching the trim ring, push the trim ring onto the unit until it clicks after reattaching the mounting sleeve. (If the trim ring is attached upside down, the trim ring will not fit properly.)

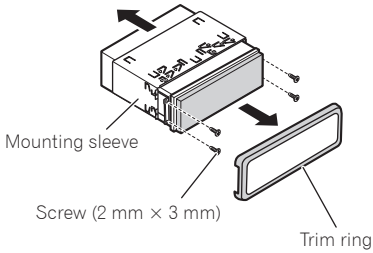

Fastening the front panel

If you do not plan to detach the front panel, the front panel can be fastened with supplied screw.

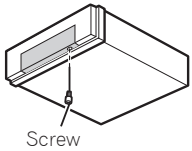

Installing the microphone (AVH-5200BT only)

Install the microphone in a position and orientation that will enable it to pick up the voice of the person operating the system.

CAUTION

- It is extremely dangerous to allow the microphone lead to become wound around the steering column or gearstick. Be sure to install the unit in such a way that it will not obstruct driving.

When installing the microphone on the sun visor

1. **Install the microphone on the microphone clip.**

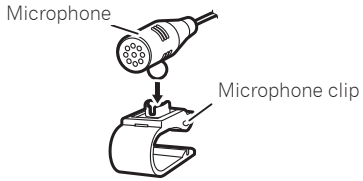

2. **Install the microphone clip on the sun visor.**
   - With the sun visor up, install the microphone clip. (Lowering the sun visor reduces the voice recognition rate.)

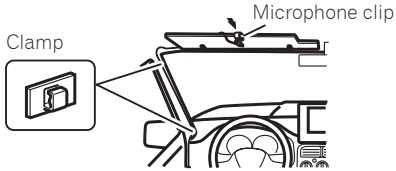

- Use separately sold clamps to secure the lead where necessary inside the vehicle.

When installing the microphone on the steering column

1. **Install the microphone on the microphone clip.**

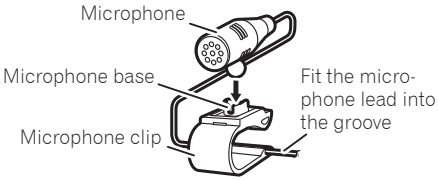

- Microphone can be installed without using microphone clip. In this case, detach the microphone base from the microphone clip. To detach the microphone base from microphone clip, slide the microphone base.

2. **Install the microphone clip on the steering column.**

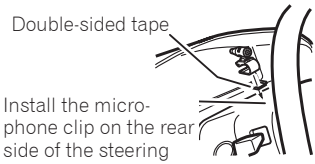

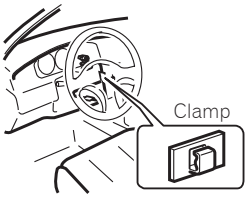

- Use separately sold clamps to secure the lead where necessary inside the vehicle.

Adjusting the microphone angle

The microphone angle can be adjusted.

Table des matières

Raccordements des appareils 2

Branchement du cordon d'alimentation.....4

Raccordements à un amplificateur de puissance vendu séparément 6

Raccordements à une caméra de recul.....7

Raccordements à un appareil vidéo externe et à un écran.....8

Lors de l'utilisation d'un écran raccordé à la sortie vidéo arrière 8

Installation 9

Montage avant/arrière DIN.....9

Montage DIN avant.....9

Montage DIN arrière 10

Enlèvement de l'appareil.....10

Fixation du panneau avant 10

Installation du microphone (AVH-5200BT seulement)..... 11

Installation du microphone sur le pare-soleil.....11

Installation du microphone sur la colonne de direction 11

Ajustement de l'angle du microphone 11

Raccordements des appareils

AVERTISSEMENT

- Pour éviter tout risque d'accident, et toute infraction aux lois en vigueur, l'affichage à l'avant d'image de DVD (vendu séparément) ne doit jamais être employé tandis que le véhicule roule. Par ailleurs, les écrans arrière ne doivent jamais se trouver placés de manière à distraire l'attention du conducteur.
- Dans certains états ou pays il peut être illégal même pour des personnes autres que le conducteur de regarder des images sur un écran à l'intérieur d'un véhicule. Quand cette réglementation est applicable, elle doit être respectée, et les fonctions DVD de cet appareil ne doivent pas être utilisées.

ATTENTION

- **PIONEER ne vous recommande pas d'installer ou d'entretenir vous-même cet écran, car ces travaux peuvent présenter un risque d'électrocution ou d'autres dangers. Confiez tous les travaux d'Installation et d'entretien de votre écran au personnel de service Pioneer agréé.**
- **Immobilisez toutes les câblages avec des serre-fils ou du ruban isolant. Ne laissez aucun conducteur à nu.**
- **Ne forez pas un orifice vers le compartiment du moteur afin de raccorder le fil jaune de l'appareil sur la batterie du véhicule car les vibrations du moteur pourraient à la longue abîmer l'isolation du fil au point de passage entre l'habitable et le compartiment du moteur. Veillez tout particulièrement à bien immobiliser le fil à ce point.**
- **Une situation très dangereuse pourrait se présenter si le fil de l'écran devait s'enrouler autour de la colonne de direction ou du levier des vitesses. Veillez à installer l'écran de telle sorte que rien ne fasse obstacle à la conduite.**
- **Assurez-vous que les câblages ne font pas obstacle aux pièces mobiles du véhicule, telles que le levier des vitesses, le frein à main ou le mécanisme de coulissement des sièges.**
- **Ne court-circuitez pas les fils car le circuit de protection ne fonctionnerait plus correctement.**

AVERTISSEMENT

LE FIL VERT CLAIR SUR LE CONNECTEUR D'ALIMENTATION A POUR BUT DE DETECTER L'ETAT DE STATIONNEMENT DU VEHICULE ET DOIT ETRE CONNECTE AU COTE ALIMENTATION DU COMMUTATEUR DU FREIN A MAIN.
UNE CONNEXION OU UNE UTILISATION INCORRECTE DE CE FIL PEUT VIOLER LA LOI APPLICABLE ET PEUT ENTRAINER DES BLESSURES GRAVES OU DES DOMMAGES SERIEUX.

Important

- Cet appareil ne peut pas être installé dans un véhicule dont le contacteur d'allumage ne possède pas de position ACC (accessoire).

Position ACC

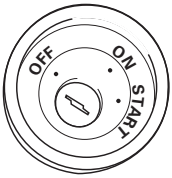

Pas de Position ACC

- L'utilisation de cet appareil dans des conditions autres que les conditions suivantes pourrait provoquer un incendie ou un mauvais fonctionnement.
  - Véhicule avec une batterie de 12 volts et une mise à la masse négative.
  - Enceintes de 50 W (valeur de sortie) et de 4 ohms à 8 ohms (valeur d'impédance).
- Pour éviter tout court-circuit, surchauffe ou mauvais fonctionnement, assurez-vous de suivre les instructions ci-dessous.
  - Déconnectez la borne négative de la batterie avant l'Installation.
  - Fixez le câblage avec des serre-fils ou de la bande adhésive. Pour protéger le câblage, enroulez dans du ruban adhésif les parties du câblage en contact avec des pièces en métal.
  - Tenez tous les câbles à l'écart des parties mobiles, telles que le levier de vitesse et les rails des sièges.
  - Tenez tous les câbles à l'écart des endroits chauds, tels que les sorties du chauffage.
  - Ne reliez pas le câble jaune à la batterie à travers le trou dans le compartiment moteur.
  - Recouvrez tous les câbles non connectés avec du ruban isolant.
  - Ne retirez pas les capuchons des prises Cinch (RCA) si vous ne les utilisez pas.
  - Ne raccourcissez aucun câble.
  - Ne coupez jamais l'isolation du câble d'alimentation de cet appareil pour partager l'alimentation avec d'autres appareils. La capacité en courant du câble est limitée.
  - Utilisez un fusible de la valeur donnée.
  - Ne connectez jamais le câble négatif des enceintes directement à la masse.
  - Ne réunissez jamais ensemble les câbles négatifs de plusieurs haut-parleurs.
- Lorsque cet appareil est sous tension, les signaux de commande sont transmis via le câble bleu/blanc. Connectez-le à la télécommande du système d'un amplificateur de puissance externe ou à la borne de commande du relais de l'antenne automatique du véhicule (max. 300 mA 12 V CC). Si le véhicule est équipé d'une antenne intégrée à la lunette arrière, connectez-le à la borne d'alimentation de l'amplificateur d'antenne.
- Ne reliez jamais le câble bleu/blanc à la borne d'alimentation d'un amplificateur de puissance externe. De même, ne le reliez pas à la borne d'alimentation de l'antenne motorisée. Dans le cas contraire, il peut en résulter un déchargement de la batterie ou un dysfonctionnement.
- Le câble noir est la masse. Les câbles de terre de cet appareil et d'autres produits (particulièrement les produits avec des courants élevés tels que l'amplificateur de puissance) doivent être câblés séparément. Dans le cas contraire, ils peuvent de détacher accidentellement et provoquer un incendie ou un dysfonctionnement.

Branchement du cordon d'alimentation

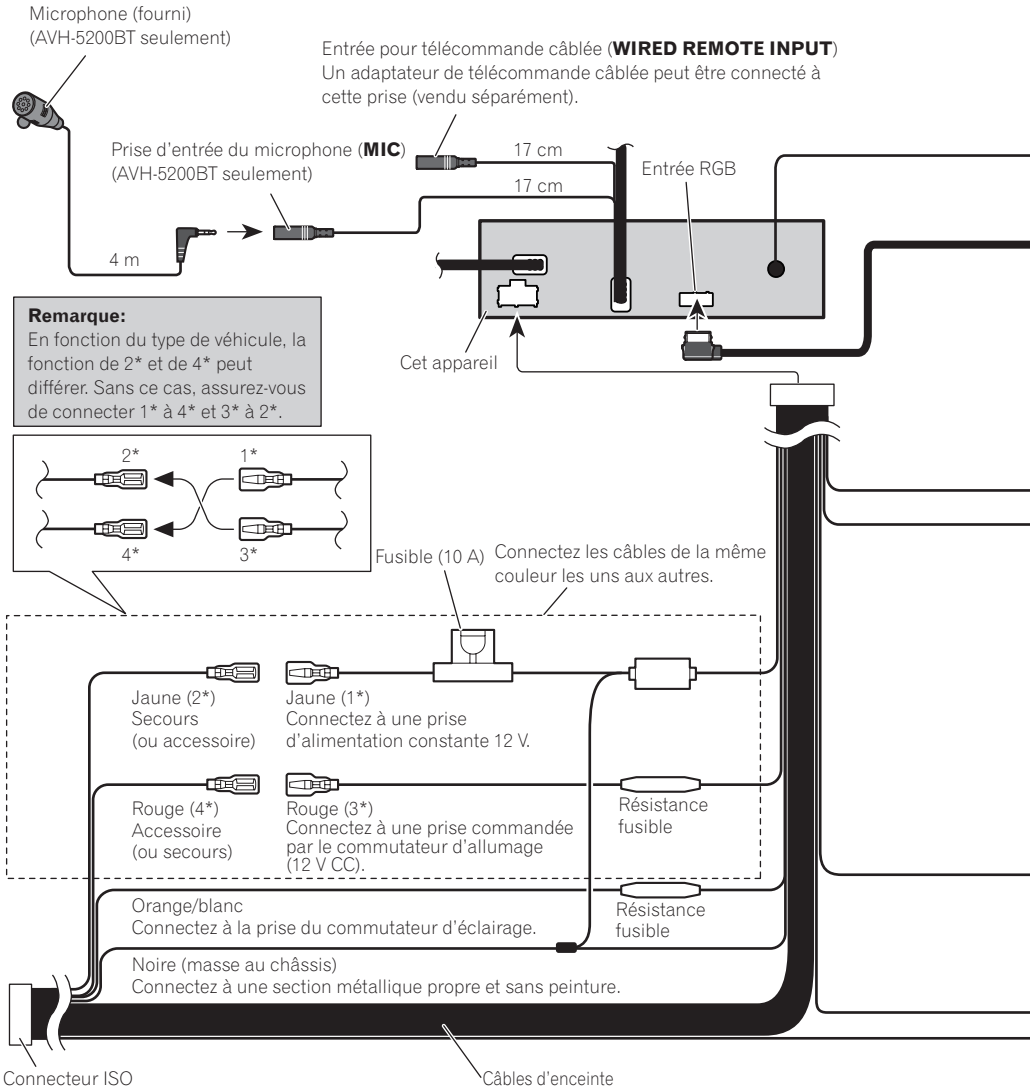

Remarque:
En fonction du type de véhicule, la fonction de 2* et de 4* peut différer. Sans ce cas, assurez-vous de connecter 1* à 4* et 3* à 2*.

Connecteur ISO

Remarque:
Dans certains véhicule, le connecteur ISO peut être divisé en deux. Dans ce cas, assurez-vous de faire la connexion aux deux connecteurs.

Câbles d'enceinte

Blanc:	Avant gauche ⊕
Blanc/noir:	Avant gauche ⊖
Gris:	Avant droit ⊕
Gris/noir:	Avant droit ⊖
Vert:	Arrière gauche ⊕ ou caisson de grave ⊕
Vert/noir:	Arrière gauche ⊖ ou caisson de grave ⊖
Violet:	Arrière droit ⊕ ou caisson de grave ⊕
Violet/noir:	Arrière droit ⊖ ou caisson de grave ⊖

Tuner (fourni)

Entrée d'antenne

80 cm

Câble d'antenne (fourni)

80 cm

Câble 26 broches (fourni avec l'unité de navigation)

Insérez le câble 26 broches dans la direction indiquée sur la figure.

Unité de navigation (AVIC-F220 (vendue séparément)).

Veuillez contacter votre revendeur pour en savoir plus sur les unités de navigation pouvant être raccordées.

Résistance fusible

Violet/blanc
Des deux conducteurs connectés au feu de recul, connectez celui pour lequel la tension change quand le sélecteur de vitesse est sur la position REVERSE (R). Cette connexion permet à l'appareil de détecter si la voiture se déplace vers l'avant ou vers l'arrière.

Jaune/noir
Si vous utilisez un équipement avec la fonction Coupure du son, câblez ce fil au fil Coupure Audio de cet équipement. Sinon, ne connectez rien au fil Coupure Audio.

Méthode de connexion

1. Serrez le conducteur.

2. Serrez fermement avec une pince à mâchoires pointues.

Remarque:

- La position du contacteur de frein à main dépend du modèle de véhicule. Pour les détails, consultez le manuel de l'utilisateur du véhicule ou un concessionnaire.

Vert clair
Utilisé pour détecter l'état ON/OFF du frein à main.
Ce conducteur doit être raccordé sur l'alimentation du contacteur de frein à main.

Bleu/blanc
Connectez à la prise de commande du système de l'amplificateur de puissance (max. 300 mA 12 V CC).

Côté alimentation

Côté mise à terre

Contacteur de frein à main

Bleu/blanc (6*)
Connectez à la prise du contrôle de relais de l'antenne automatique (max. 300 mA, 12 V CC).

Bleu/blanc (5*)

La position des broches du connecteur ISO est différente selon le type de véhicule. Connectez 5* et 6* lorsque la broche 5 est de type commande de l'antenne. Dans un type différent de véhicule, ne connectez jamais 5* et 6*.

Remarques:

- Change le réglage initial de cet appareil (reportez-vous aux mode d'emploi).
  La sortie de caisson de grave de cet appareil est monophonique.
- Lors de l'utilisation d'un haut-parleur d'extrêmes graves de 70 W (2 Ω), assurez-vous de le raccorder aux conducteurs violet et violet/noir de cet appareil. Ne raccordez rien aux conducteurs vert et vert/noir.

Raccordements à un amplificateur de puissance vendu séparément

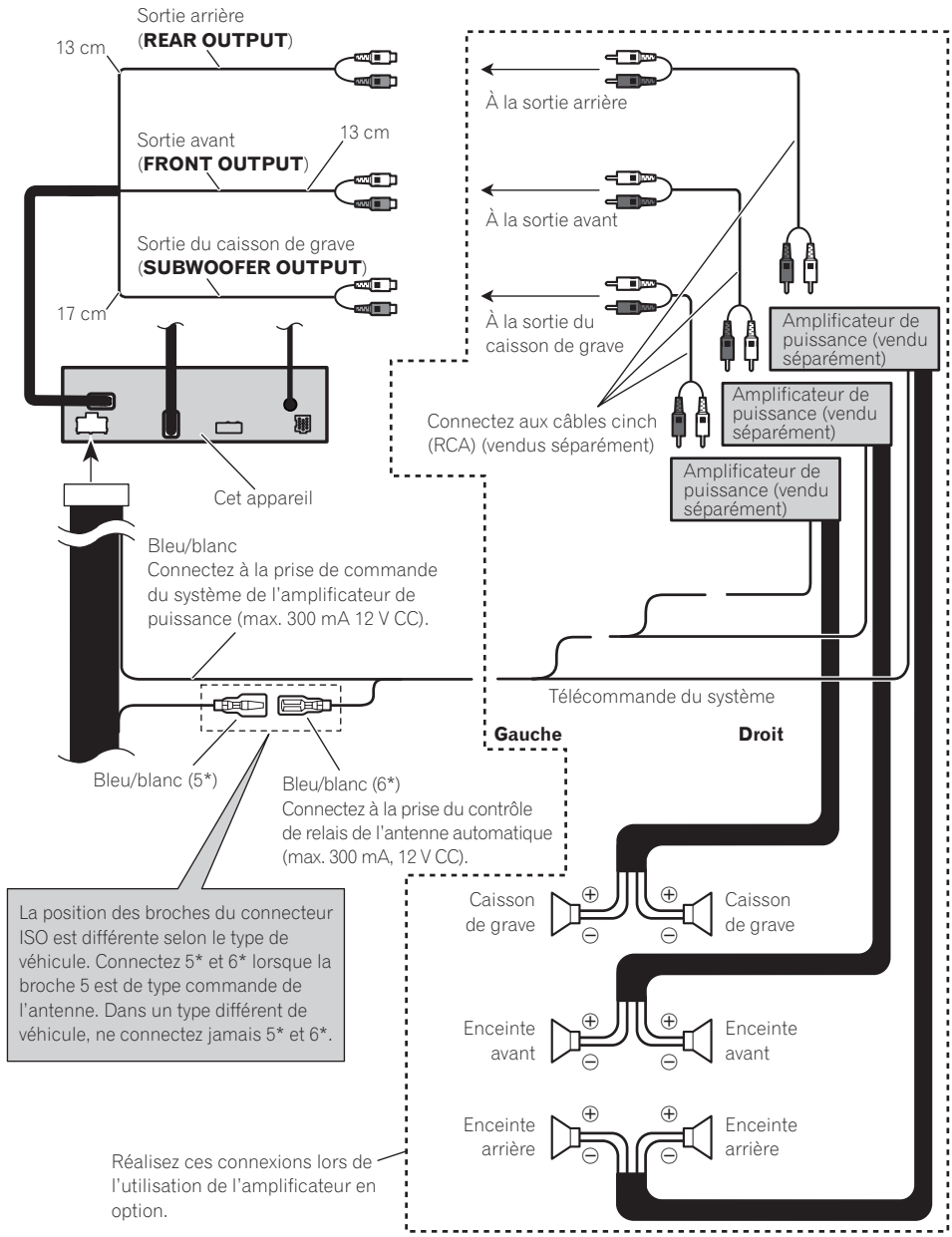

Raccordements à une caméra de recul

Quand cet appareil est utilisé avec une caméra de recul, il est possible de commuter automatiquement sur l'image de la caméra de recul quand le sélecteur de vitesse est placé sur REVERSE (R).

AVERTISSEMENT

UTILISEZ CETTE ENTRÉE UNIQUEMENT POUR UNE CAMÉRA FOURNISSANT UNE IMAGE INVERSÉE, COMME DANS UN MIROIR. TOUTE AUTRE UTILISATION POURRAIT ENTRAÎNER DES BLESSURES OU DES DOMMAGES.

ATTENTION

- L'image dans le miroir peut être inversée.
- La fonction de caméra de recul doit être utilisée comme une aide pour reculer dans un endroit exigu. N'utilisez pas cette fonction à des fins de divertissement.
- Les objets sur l'image de la caméra de recule peuvent apparaître plus proche ou plus loin qu'en réalité.

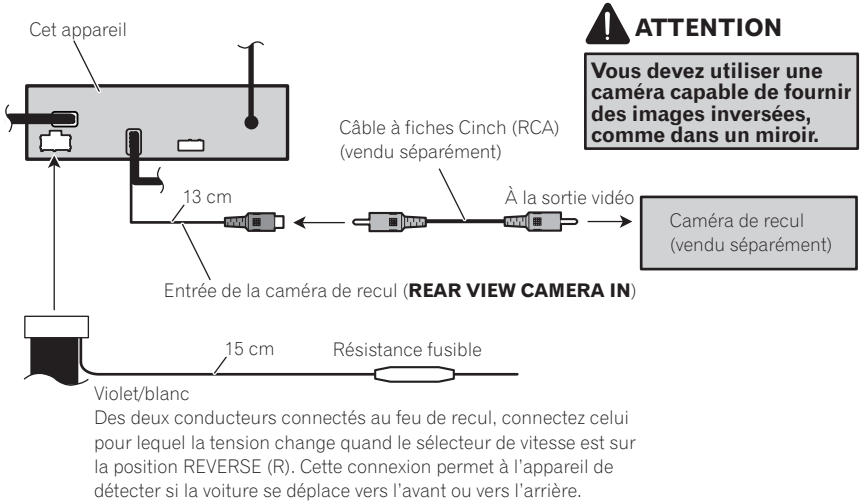

- Lorsque vous connectez la caméra de recul, vous devez régler correctement l'option **Camera Polarity** dans le menu **System Menu**.

Raccordements à un appareil vidéo externe et à un écran

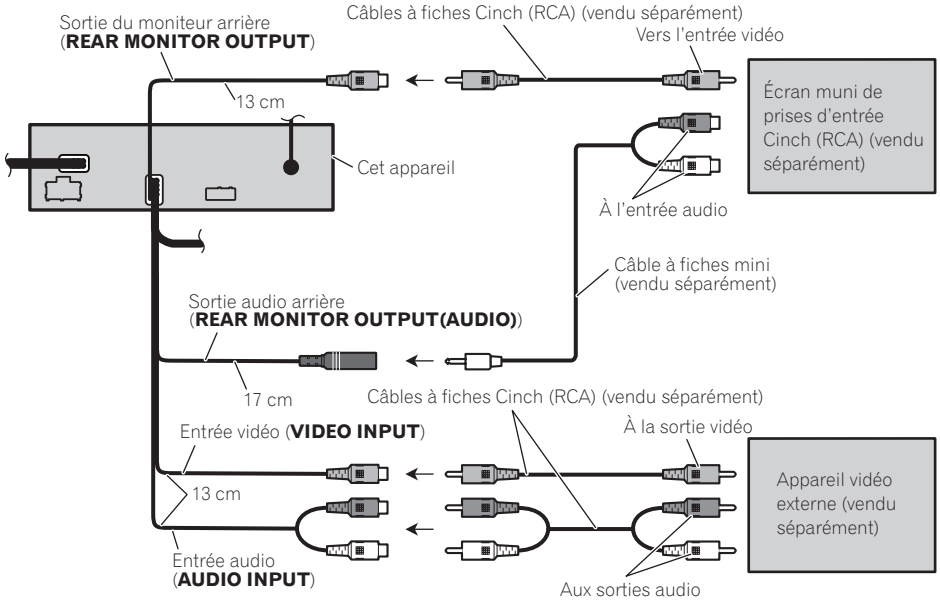

- Lorsque vous connectez l'appareil vidéo externe, vous devez changer l'option **AV Input** dans le menu **System Menu**.

Lors de l'utilisation d'un écran raccordé à la sortie vidéo arrière

La sortie vidéo arrière et la sortie audio arrière de cet appareil sont destinées au raccordement d'un écran permettant aux passagers de sièges arrières de regarder n DVD, etc.

⚠ AVERTISSEMENT

N'installez jamais l'écran dans un endroit où il est visible par le conducteur lorsqu'il conduit.

Remarque

- Vérifiez toutes les connexions et tous les systèmes avant l'installation finale.
- N'utilisez aucune pièce non autorisée. L'utilisation de pièces non autorisées peut causer un mauvais fonctionnement.
- Consultez votre revendeur si l'installation nécessite que vous perciez des trous ou effectuiez d'autres modifications du véhicule.
- N'installez pas l'appareil dans un endroit où:
  — il peut gêner la conduite du véhicule.
  — il peut causer des blessures à un passager à la suite d'un arrêt brutal.
- N'installez pas l'écran là où il peut (i) gêner la vision du conducteur, (ii) faire entrave aur le bon fonctionnement des commandes ou des dispositifs de sécurité du véhicule, incluant les airbags, les commandes des signaux de détresse, ou (iii) réduire la capacité du conducteur à utiliser le véhicule en sécurité.
- Le laser à semi-conducteur sera endommagé en cas de surchauffe. Installez cet appareil à l'écart des endroits chauds tels que près de la sortie du chauffage.
- Des performances optimales peuvent être obtenues quand l'appareil est installé avec un angle de moins de 30°.

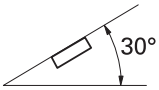

- Lors de l'installation de l'appareil, laissez suffisamment d'espace derrière le panneau arrière pour permettre une dissipation correcte de la chaleur et pliez tout câble gênant de façon qu'il n'obstrue pas les orifices de ventilation.

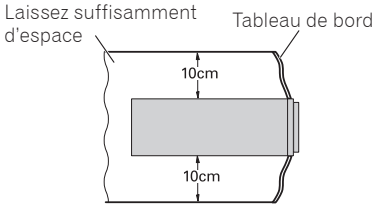

- Les cordons ne doivent pas couvrir la zone montrée sur la figure ci-dessous. C'est nécessaire pour permettre à l'amplificateur de rayonner librement.

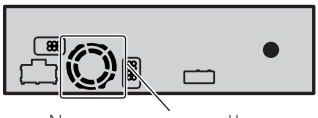

Ne recouvrez pas cette zone.

- Assurez-vous qu'il y a suffisamment d'espace entre le tableau de bord et l'écran LCD de cet appareil de façon que l'écran LCD puisse être ouvert et fermé sans toucher le tableau de bord.

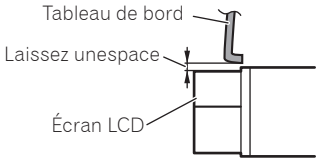

Montage avant/arrière DIN

Cet appareil peut être installé correctement par "l'avant" (montage avant conventionnel DIN) ou par "l'arrière" (montage par l'arrière DIN, en utilisant les trous taraudés de chaque côté du châssis de l'appareil). Pour les détails, reportez-vous aux méthodes d'installation suivantes.

- Utilisez des pièces disponibles dans le commerce lors de l'installation.

Montage DIN avant

1. Décidez la position des supports latéraux.

- Lors de l'installation dans une cavité peu profonde, changez la position des supports latéraux (petits).

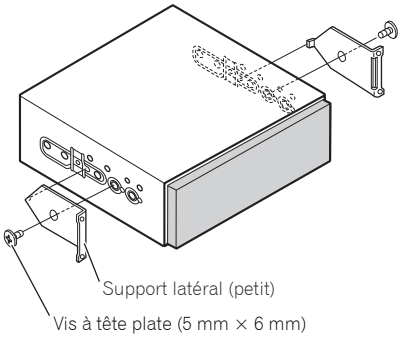

2. **Installez l'appareil dans le tableau de bord.**
Insérez le manchon de montage dans le tableau de bord. Puis fixez le manchon de montage en utilisant un tournevis pour tordre les languettes de métal (90°).

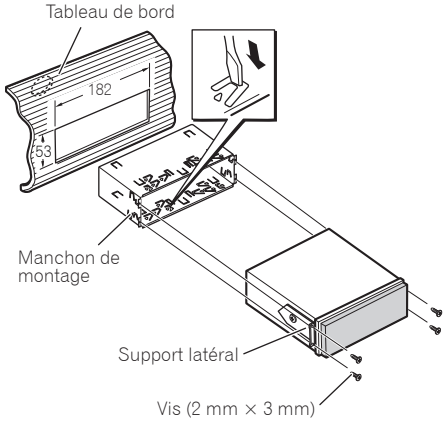

Montage DIN arrière

1. **Déterminez la position appropriée telle que les perçages du support correspondent à ceux du côté de l'appareil.**
- Lors de l'installation dans une cavité peu profonde, utilisez les perçages suivants.

*1 Utilisez uniquement des vis de pression (4 mm × 3 mm).

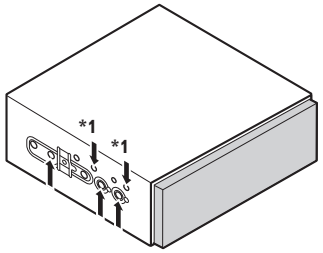

2. **Vissez deux vis de chaque côté.**
Selon la forme des perçages du support, utilisez les vis de pression (4 mm × 3 mm), les vis de pression (5 mm × 6 mm) ou les vis à tête plate (5 mm × 6 mm).

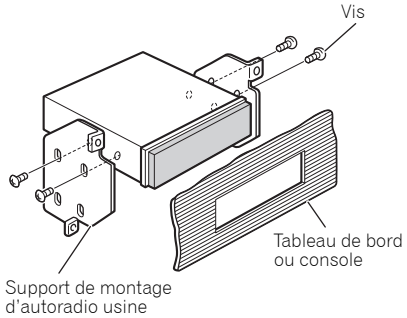

Enlèvement de l'appareil

Étirez le haut et le bas de la plaque de garniture vers l'extérieur pour la retirer. Puis desserrez les vis (2 mm × 3 mm) du manchon de montage.

- Pour réattacher la plaque de garniture, poussez la plaque sur l'appareil jusqu'à ce qu'elle s'emboîte, et ce, après avoir réattaché le manchon de montage. (Si la plaque de garniture est attaché à l'envers, elle ne peut pas être fixée correctement.)

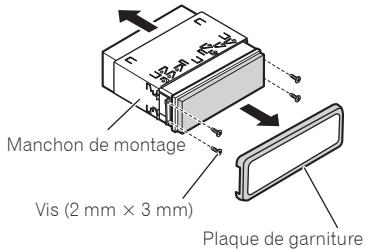

Fixation du panneau avant

Si vous ne prévoyez pas de détacher le panneau avant, il peut être fixé avec la vis fournie.

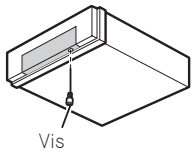

Installation du microphone (AVH-5200BT seulement)

Installez et orientez le microphone à un endroit où il pourra bien capter la voix de la personne qui commande le système par la voix.

ATTENTION

- Une situation très dangereuse pourrait se présenter si le fil du microphone devait s'enrouler autour de la colonne de direction ou du levier de vitesses. Veillez à cheminer le fil de manière qu'il ne fasse pas obstacle à la conduite.

Installation du microphone sur le pare-soleil

1. **Fixez le microphone sur l'attache du microphone.**

2. **Fixez l'attache du microphone sur le pare-soleil.**
   - Le pare-soleil étant relevé, fixez l'attache du microphone. (Le taux de reconnaissance vocale diminue quand le pare-soleil est abaissé.)

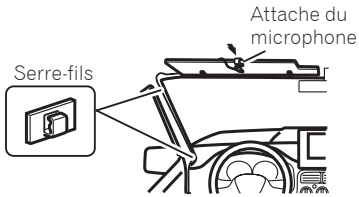

- Utilisez des serre-fils vendus séparément pour fixer le fil conducteur aux endroits nécessaires dans le véhicule.

Installation du microphone sur la colonne de direction

1. **Fixez le microphone sur l'attache du microphone.**

- Le microphone peut être installé sans utiliser l'attache du microphone. Dans ce cas, détachez la base du microphone de l'attache. Pour détacher la base du microphone de l'attache, faites glisser la base du microphone.

2. **Fixez l'attache du microphone sur la colonne de direction.**

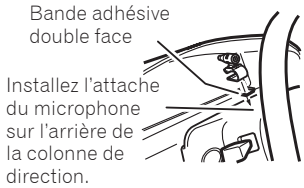

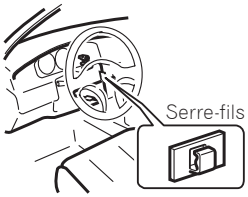

- Utilisez des serre-fils vendus séparément pour fixer le fil conducteur aux endroits nécessaires dans le véhicule.

Ajustement de l'angle du microphone

L'angle du microphone peut être.

Indice

Collegamento delle unità 2
Collegamento del cavo di alimentazione 4
Collegamento ad un amplificatore venduto a parte 6
Collegamento alla videocamera di retromarcia 7
Collegamento di un componente video esterno e di uno schermo 8
Uso di un schermo collegato all'uscita video posteriore 8

Installazione 9
Installazione DIN frontale/posteriore 9
Montaggio anteriore a standard DIN 9
Montaggio posteriore a standard DIN 10
Rimozione dell'unità 10
Fissaggio del pannello anteriore..... 10
Installazione del microfono (solo AVH-5200BT)..... 11
Quando si installa il microfono sull'aletta parasole.....11
Quando si installa il microfono sulla colonna dello sterzo.....11
Regolazione dell'angolo del microfono 11

Collegamento delle unità

AVVERTENZA

- Per evitare i rischi di incidente e di violare inoltre potenzialmente le leggi in materia, l'apparecchio DVD (venduto a parte) installato frontalmente non dovrebbe mai essere utilizzato mentre il veicolo è in marcia. Gli schermi posteriori, inoltre, non dovrebbero essere installati nei punti in cui essi possano costituire per il conducente una visibile distrazione.
- In alcuni Stati o Paesi la visione di immagini su un display installato all'interno di un veicolo, anche da parte di persone diverse dal guidatore, potrebbe essere illegale. Se sono in vigore norme di questo tipo, è necessario osservarle scrupolosamente e le caratteristiche DVD di questa unità non devono essere utilizzate.

PRECAUZIONE

- **PIONEER non raccomanda di installare o riparare personalmente lo schermo. L'installazione o la manutenzione del prodotto può esporre al rischio di scosse elettriche o altri pericoli. Per tutti gli interventi di installazione e manutenzione rivolgersi a personale tecnico autorizzato Pioneer.**
- **Fissare tutti i fili con morsetti cavo o nastro isolante. Non lasciare esposto alcun filo nudo.**
- **Non trapanare un foro nel comparto motore per collegare il cavo giallo dell'unità alla batteria del veicolo. Le vibrazioni del motore possono a lungo andare danneggiare l'isolante nel punto dove il filo passa dall'abitacolo al comparto motore. Fare particolare attenzione quando si fissa il filo in questo punto.**
- **È estremamente pericoloso lasciare che il cavo dello schermo si impigli nella colonna dello sterzo o nella leva del cambio. Assicurarsi di installare lo schermo in modo tale da non ostacolare la guida.**
- **Assicurarsi che i fili non interferiscano con le parti mobili del veicolo, come la leva del cambio, il freno a mano o il meccanismo di scorrimento dei sedili.**
- **Non accorciare alcun cavo. Altrimenti il circuito di protezione può non funzionare correttamente.**

Collegamento delle unità

AVVERTENZA

IL FILO DI COLORE VERDE CHIARO SUL CONNETTORE DI ALIMENTAZIONE È PROGETTATO PER RILEVARE LA CONDIZIONE DI STAZIONAMENTO E DEVE ESSERE COLLEGATO AL LATO ALIMENTAZIONE DELL'INTERRUTTORE DEL FRENO A MANO. IL COLLEGAMENTO O L'USO NON CORRETTO DI QUESTO FILO POTREBBE RAPPRESENTARE UNA VIOLAZIONE DELLA NORMATIVA APPLICABILE E PROVOCARE DANNI O LESIONI GRAVI.

Importante

- Questa unità non può essere installata nei veicoli il cui blocco della chiave di accensione non è provvisto della posizione ACC (accessori).

Posizione ACC

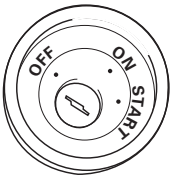

Assenza di posizione ACC

- Se questa unità viene utilizzata in condizione diverse dalle seguenti, potrebbero verificarsi incendi o malfunzionamenti.
  - Veicoli provvisti di batteria da 12 V con messa a terra sul negativo.
  - Altoparlanti da 50 W (uscita) e da 4 ohm a 8 ohm (impedenza).
- Per impedire il verificarsi di cortocircuiti, di surriscaldamento o di malfunzionamenti raccomandiamo di osservare le seguenti istruzioni.
  - Prima di procedere con l'installazione scollegate il terminale negativo della batteria.
  - Assicurare i cavi con morsetti per cavi o nastro adesivo. Per proteggere i cavi, avvolgere nastro adesivo attorno agli stessi nei punti in cui entrano in contatto con parti metalliche.
  - Allontanate tutti i cavi da qualsiasi parte in movimento quali, ad esempio, la leva del cambio e le guide dei sedili.
  - Allontanate tutti i cavi da punti ad elevata temperatura quali, ad esempio, gli effusori del sistema di riscaldamento del veicolo.
  - Non collegare il cavo giallo alla batteria facendolo passare attraverso fori nel vano motore.
  - Proteggete con del nastro adesivo tutti i connettori non usati.
  - Non rimuovere i cappucci RCA se non s'intende collegare i cavi RCA.
  - Non accorciate alcun cavo di collegamento.
  - Non condividere mai l'alimentazione con altri dispositivi tagliando l'isolante del cavo di alimentazione dell'unità. La capacità di carico di corrente del cavo è limitata.
  - Usate solo un fusibile della capacità prescritta.
  - Non collegate mai direttamente a terra il cavo negativo degli altoparlanti.
  - Non legare mai assieme cavi negativi di più altoparlanti.
- Quando questa unità è accesa, i segnali di controllo vengono trasmessi dal cavo blu/bianco. Collegare questo cavo al telecomando di sistema di un amplificatore di potenza esterno o al terminale di controllo del relè dell'antenna automatica del veicolo (max. 300 mA 12 V CC). Se il veicolo è dotato di un'antenna a vetro, collegarla al terminale di alimentazione di potenza dell'antenna.
- Non collegare mai il cavo blu/bianco al terminale di alimentazione dell'amplificatore di potenza esterno. Inoltre, non collegarlo mai al terminale di alimentazione dell'antenna automatica. In caso contrario, la batteria potrebbe scaricarsi o potrebbero verificarsi malfunzionamenti.
- Il cavo nero è la messa a terra. I cavi di messa a terra per questa unità e per le altre apparecchiature (soprattutto per i prodotti ad alta tensione, quali l'amplificatore di potenza) devono essere collegati separatamente. In caso contrario, se scollegati accidentalmente, potrebbero provocare incendi o malfunzionamenti.

Collegamento del cavo di alimentazione

Microfono (fornito in dotazione)
(solo AVH-5200BT)

Ingresso per telecomando a filo (**WIRED REMOTE INPUT**)
Qui si collega mediante cavo l'adattatore per telecomando (venduto a parte).

Presa d'ingresso microfono (**MIC**)
(solo AVH-5200BT)

17 cm

17 cm

Ingresso RGB

4 m

Nota:
In funzione del tipo di veicolo le funzione di 2* e di 4* potrebbe differire. In tal caso collegare 1* a 4* e 3* a 2*.

Questo apparecchio

2* 1* 4* 3*

Fusibile (10 A)

Collegare fra loro i cavi di uguale colore.

Giallo (2*)
Retromarcia
(o accessorio)

Giallo (1*)
Da collegare al terminale costantemente alimentato a 12 V.

Rosso (4*)
Accessorio
(o retromarcia)

Rosso (3*)
Da collegare al terminale controllato dalla chiavetta di accensione (12 V CC).

Resistenza fusibile

Arancione/bianco
Collegare al terminale dell'interruttore d'illuminazione.

Resistenza fusibile

Nero (messa a terra sulla carrozzeria)
Da collegare in un punto metallico pulito e non verniciato.

Connettore ISO

Nota:
In alcuni veicoli il connettore ISO potrebbe essere separato in due. In tal caso è necessario collegare entrambi.

Cavi altoparlanti

Bianco:	Anteriore sinistro ⊕
Bianco/nero:	Anteriore sinistro ⊖
Grigio:	Anteriore destro ⊕
Grigio/nero:	Anteriore destro ⊖
Verde:	Posteriore sinistro ⊕ o subwoofer ⊕
Verde/nero:	Posteriore sinistro ⊖ o subwoofer ⊖
Viola:	Posteriore destro ⊕ o subwoofer ⊕
Viola/nero:	Posteriore destro ⊖ o subwoofer ⊖

Collegamento delle unità

Sintonizzatore (fornito in dotazione)

Ingresso antenna

80 cm

Cavo antenna (fornito in dotazione)

80 cm

Cavo con spine da 26 contatti (in dotazione all'unità di navigazione)

Unità di navigazione (AVIC-F220 (in vendita a parte)).

Collegare il cavo con spine da 26 contatti orientandolo come mostrato in figura.

Per informazioni sugli apparecchi di navigazione collegabili si prega di rivolgersi al proprio rivenditore.

Resistenza fusibile

Violetto/bianco
Dei due fili isolati collegati alla spia posteriore, collegare quello nel quale cambia il voltaggio quando la leva del cambio è in posizione di REVERSE (R). Questo collegamento consente all'unità di rilevare se l'automobile si sta muovendo in avanti o all'indietro.

Giallo/nero
Se si utilizza un apparecchio dotato di funzione di silenziamento, collegare questo cavo al cavo di silenziamento audio di tale apparecchio. In caso contrario, non collegare il cavo di silenziamento audio.

Metodo di collegamento

1. Fissare il cavo.

2. Fissare saldamente con pinze a punta.

Nota:
· La posizione dell'interruttore freno a mano dipende dal modello di veicolo. Per dettagli consultare il manuale del veicolo o il concessionario.

Luce verde
Usato per individuare lo stato attivato (ON)/disattivato (OFF) del freno a mano. Questo cavo deve essere collegato al lato alimentazione dell'interruttore freno a mano.

Blu/bianco
Da collegare al terminale di controllo di sistema dell'amplificatore di potenza (massimo 300 mA 12 V CC).

Lato alimentazione

Interruttore freno a mano

Lato massa

Blu/bianco (6*)
Da collegare al terminale di controllo del relé dell'antenna automatica (massimo 300 mA 12 V CC).

Blu/bianco (5*)

La posizione dei pin del connettore ISO sarà diversa a seconda del tipo di veicolo. Collegare 5* e 6* quando il Pin 5 è del tipo controllo antenna. In un altro tipo di veicolo, non collegare mai 5* e 6*.

Note:
· Cambiare l'impostazione iniziale di questa unità (far riferimento al manuale d'istruzioni per l'uso). L'uscita subwoofer di questa unità è di tipo mono.
· In caso d'installazione di un subwoofer da 70 W (2 Ω) è necessario collegarlo con i cavi viola e viola/nero dell'unità. Ai cavi verde e verde/nero non deve essere collegato alcunché.

Collegamento ad un amplificatore venduto a parte

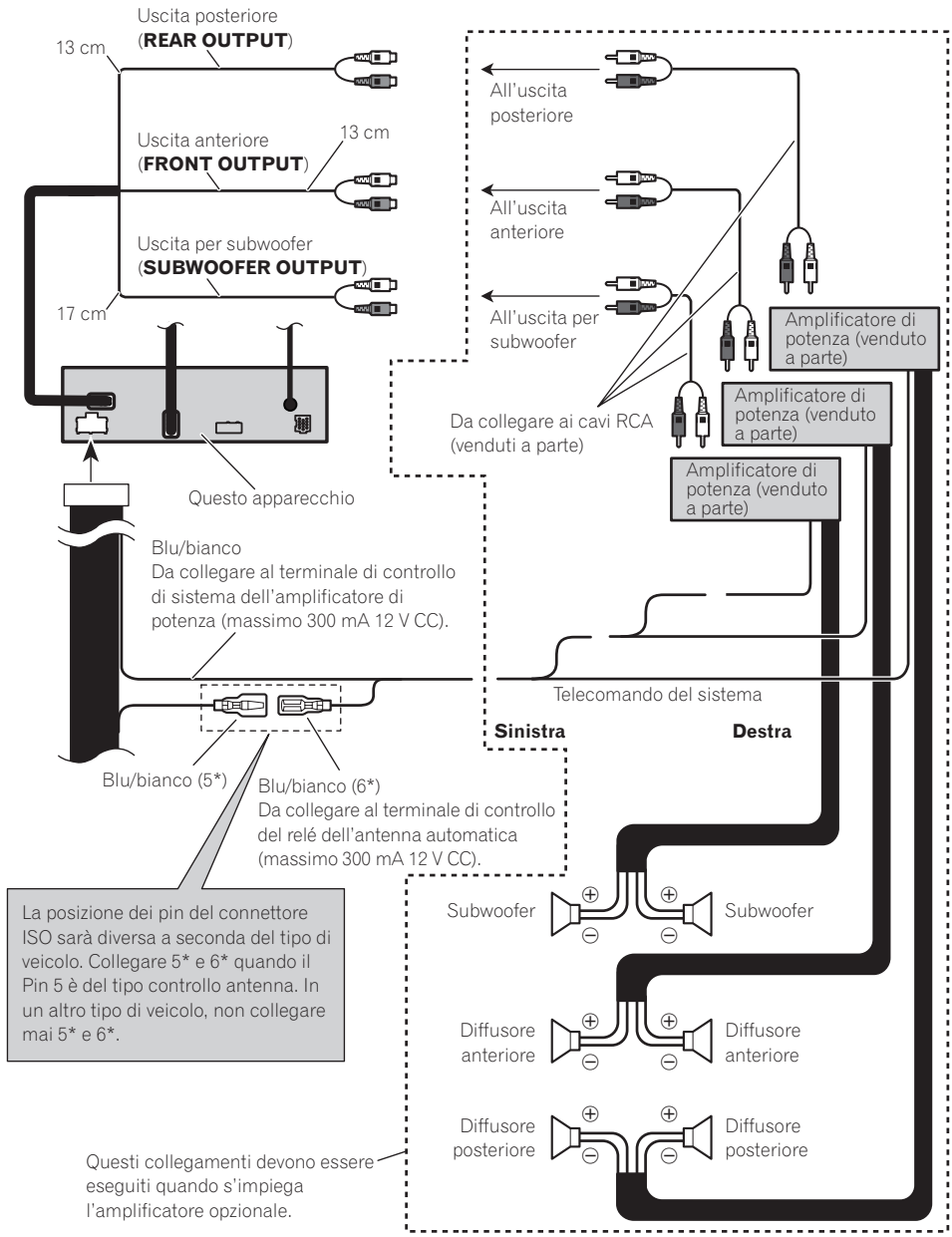

Collegamento alla videocamera di retromarcia

Quando all'apparecchio si collega una videocamera di retromarcia, non appena s'innesta la retromarcia (R) si passa automaticamente dalla visualizzazione delle normali immagini video a quelle della videocamera stessa.

AVVERTENZA

UTILIZZARE L'INGRESSO SOLAMENTE PER LA VIDEOCAMERA DI RETROMARCIA O DI VISUALIZZAZIONE SPECULARE DELLE IMMAGINI. UN IMPIEGO DI TIPO DIVERSO PUÒ DIVENIRE CAUSA DI INCIDENTE O DI DANNEGGIAMENTO.

PRECAUZIONE

- L'immagine può apparire sullo schermo invertita.
- La funzione di videocamera di retromarcia deve essere intesa come ausilio durante il parcheggio in aree ristrette. Non deve mai essere usata per semplice svago.
- Gli oggetti ripresi dalla videocamera di retromarcia possono apparire più vicini di quanto in effetti sono.

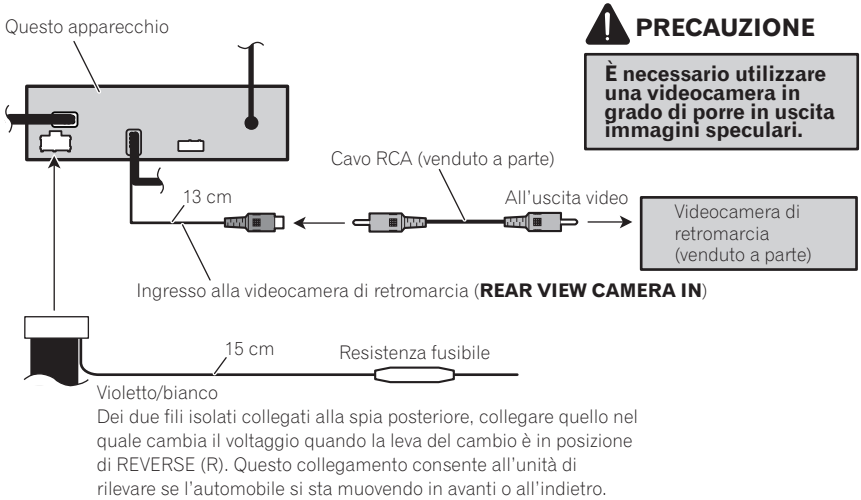

PRECAUZIONE

È necessario utilizzare una videocamera in grado di porre in uscita immagini speculari.

- Quando si collega la videocamera di retromarcia, in **System Menu** è necessario impostare correttamente **Camera Polarity**.

Collegamento di un componente video esterno e di uno schermo

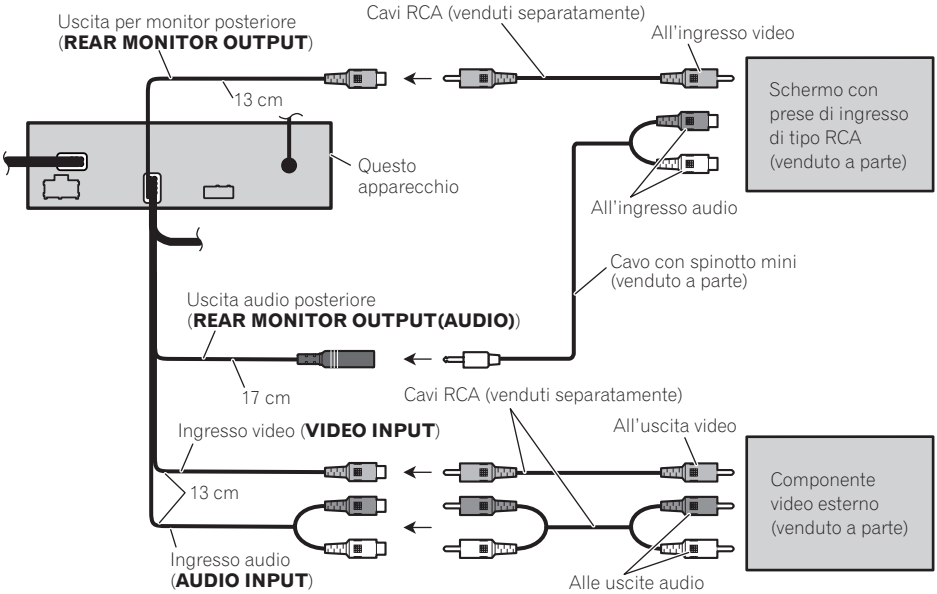

- Quando si collega un componente video esterno, in **System Menu** è necessario cambiare **AV Input**.

Uso di un schermo collegato all'uscita video posteriore

Le uscite video e audio posteriori di questo apparecchio sono destinate al collegamento di un display per permettere ai passeggeri dei sedili posteriori di vedere DVD, ecc.

⚠ AVVERTENZA

Lo schermo non deve mai essere installato in punti in cui risulti visibile al conducente durante la guida.

Installazione

Nota

- Prima dell'installazione finale vi raccomandiamo di verificare tutti i sistemi coinvolti e le relative connessioni.
- Non fate mai uso di parti non autorizzate. Esse potrebbero infatti dar luogo a malfunzionamenti.
- Qualora l'installazione richieda l'esecuzione di fori oppure di modifiche al veicolo, rivolgetevi innanzi tutto al vostro rivenditore.
- Non installate questa unità ove:
  — possa interferire con la guida del veicolo.
  — possa causare il ferimento dei passeggeri in caso di brusca frenata.
- Non installare il display in ubicazioni in cui potrebbe (i) limitare la visuale del guidatore, (ii) limitare le prestazioni dei sistemi operativi o delle funzionalità di sicurezza del veicolo, inclusi gli air bag, i tasti per le luci di emergenza o (iii) limitare l'abilità del guidatore a controllare il veicolo in modo sicuro.
- Il laser a semiconduttore si potrebbe danneggiare in caso di surriscaldamento. Installate pertanto l'unità lontano dai punti ad elevata temperatura quali, ad esempio, gli effusori del sistema di riscaldamento del veicolo.
- Le prestazioni migliori si ottengono quando s'installa l'unità secondo un angolo di ampiezza inferiore a 30°.

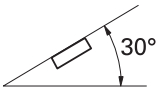

- Per assicurare un'adeguata dispersione del calore dell'apparecchio nel corso del suo utilizzo, durante l'installazione si raccomanda di lasciare ampio spazio dietro il pannello posteriore e di avvolgere i cavi allentati affinché non ostruiscano le bocche di ventilazione.

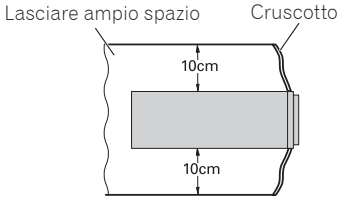

- I cavi non devono coprire la zona mostrata nella figura qui sotto: l'amplificatore deve essere in grado di diffondere il suono liberamente.

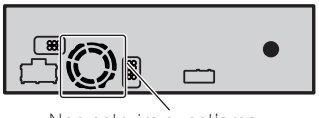

- Accertarsi di lasciare spazio sufficiente tra il cruscotto e il pannello LCD dell'unità affinché esso possa essere aperto e richiuso senza toccare il cruscotto stesso.

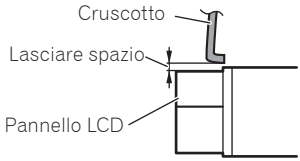

Installazione DIN frontale/ posteriore

L'unità può essere correttamente installata sia "frontalmente" (normale installazione DIN frontale) sia "posteriormente" (installazione DIN posteriore impiegando i fori filettati ubicati sui lati del telaio). Le sezioni che seguono offrono informazioni dettagliate sui due metodi d'installazione.

- Durante l'installazione utilizzare componenti disponibili in commercio.

Montaggio anteriore a standard DIN

1. **Stabilire innanzi tutto la posizione delle staffe laterali.**
   - Per installare l'unità in posizione poco profonda è necessario cambiare la posizione delle staffe laterali corte.

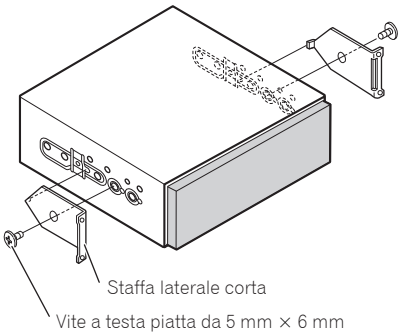

Italiano

2. Installare l'unità nel cruscotto.
Inserire nella plancia il supporto. Quindi per fissarlo in posizione piegare di 90° con un cacciavite le linguette metalliche.

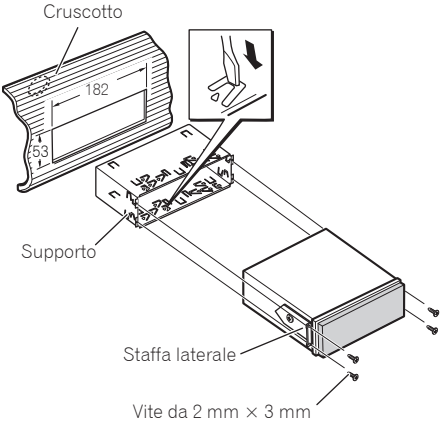

Montaggio posteriore a standard DIN

1. Determinare la posizione più appropriata in cui i fori della staffa si allineano con quelli laterali dell'unità.
- Per installare l'unità in posizione poco profonda è necessario usare i fori mostrati nella figura che segue.

*1 Usare esclusivamente le viti di fissaggio da 4 mm × 3 mm.

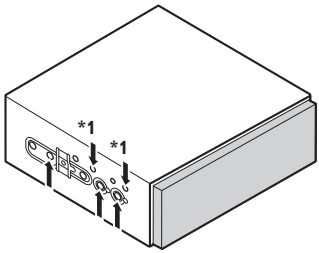

2. Serrare bene le due viti di ciascun lato.
A seconda della sagoma dei fori della staffa si possono usare le viti da 4 mm × 3 mm, quelle da 5 mm × 6 mm oppure quelle a testa piatta da 5 mm × 6 mm.

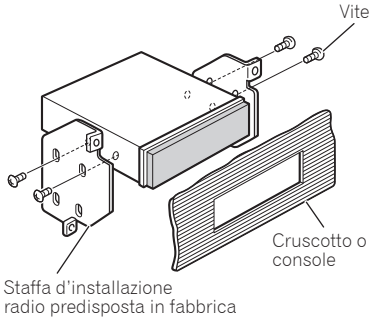

Rimozione dell'unità

La rimozione del bordo di rifinitura risulta più facile se se ne estendono il lato superiore e inferiore. Allentare quindi le viti (2 mm × 3 mm) in modo da rimuovere il supporto.
- Per riapporre il bordo di rifinitura dopo avere installato il supporto è necessario premerlo nell'unità sino ad avvertirne lo scatto in posizione (se si applica il bordo capovolto non è possibile fissarlo correttamente).

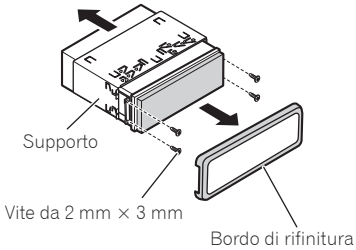

Fissaggio del pannello anteriore

Qualora non intendiate separare il pannello anteriore, esso può essere perennemente fissato con la vite fornita in dotazione.

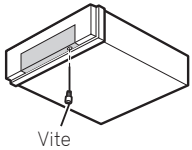

Installazione del microfono (solo AVH-5200BT)

Installare il microfono in una posizione e con un orientamento che permettano una buona captazione della voce della persona che controlla il sistema di navigazione tramite la voce.

PRECAUZIONE

- È estremamente pericoloso lasciare che il cavo del microfono si impigli nella colonna dello sterzo o nella leva del cambio. Assicurarsi di installare l'unità in modo tale da non ostacolare la guida.

Quando si installa il microfono sull'aletta parasole

1. **Installare il microfono sul gancio microfono.**

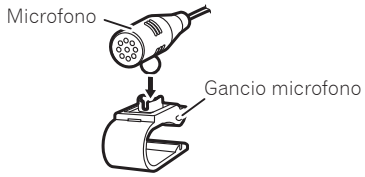

2. **Installare il gancio microfono sull'aletta parasole.**
   - Installare il gancio microfono tenendo l'aletta parasole alzata. (Abbassando l'aletta parasole si riduce il tasso di riconoscimento dei comandi vocali.)

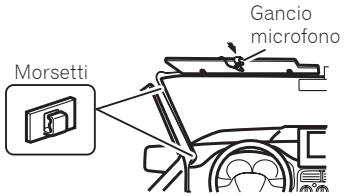

- Usare dei morsetti (da reperire in commercio) per fissare il cavo nei punti necessari all'interno del veicolo.

Quando si installa il microfono sulla colonna dello sterzo

1. **Installare il microfono sul gancio microfono.**

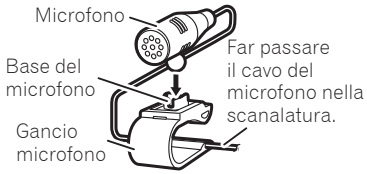

- Il microfono può essere installato anche senza usare l'apposito gancio. In tal caso occorre rimuovere la base da quest'ultimo semplicemente facendola scorrere.

2. **Installare il gancio microfono sulla colonna dello sterzo.**

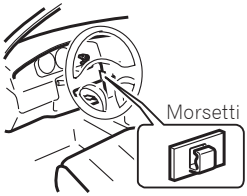

- Usare dei morsetti (da reperire in commercio) per fissare il cavo nei punti necessari all'interno del veicolo.

Regolazione dell'angolo del microfono

L'angolo del microfono è regolabile.

Contenido

Conexión de las unidades 2
Conexión del cable de alimentación 4
Cuando conecte a un amplificador de potencia vendido separadamente 6
Cuando conecte con una cámara de vista trasera 7
Cuando conecte el componente externo y la pantalla.....8
Cuando utilice un presentación visual conectado a la salida de vídeo trasera 8

Instalación..... 9
Montaje delantero/trasero DIN 9
Montaje delantero DIN.....9
Montaje trasero DIN.....10
Retirada de la unidad 10
Fijación del panel delantero 10
Instalación del micrófono (solamente AVH-5200BT) 11
Cuando instale el micrófono en la visera.....11
Cuando instale el micrófono en la base del volante 11
Ajuste del ángulo del micrófono 11

Conexión de las unidades

ADVERTENCIA

- Para evitar el riesgo de accidentes e violación potencial de las leyes aplicables, no se debe usar nunca la función de DVD frontal (vendido separadamente) mientras el vehículo esté siendo conducido. Igualmente, los monitores traseros no deben quedarse en un sitio donde puedan causar una distracción visible al conductor.
- En algunos países o estados, puede ser ilícita la visualización de ismágenes en un display dentro de un vehículo, incluso por otras personas que no sean el conductor. En los casos en que resulten aplicables, estas normas deben respetarse y no deben usarse las funciones de DVD de esta unidad.

PRECAUCIÓN

- **PIONEER no recomienda que sea usted mismo quien instale o revise su pantalla. La instalación o revisión del producto puede exponerle a descargas eléctricas u otros peligros. Solicite que todos los trabajos de instalación y revisión de su pantalla los realice el personal de servicio Pioneer autorizado.**
- **Asegure todo el cableado con abrazaderas de cables o cinta para usos eléctricos. No permita que el cableado pelado permanezca expuesto.**
- **No taladre un agujero en el compartimiento del motor para conectar el cable amarillo de la unidad a la batería del vehículo. La vibración del motor podría estropear el aislamiento en el punto por donde el cable pasa del compartimiento de los pasajeros al compartimiento del motor. Tenga mucho cuidado para mantener el buen estado del cable en lo relativo a este punto.**
- **Es peligrosísimo dejar que el cable de la pantalla se enrolle en la base del volante o en la palanca de cambios. Asegúrese de instalar la pantalla de forma que ésta no sea un obstáculo para la conducción.**
- **Asegúrese de que los cables no interfieran con partes móviles del vehículo tales como la palanca de cambio, el freno de mano o el mecanismo de deslizamiento de los asientos.**
- **No acorte ningún cable. Si lo hace, el circuito de protección tal vez no funcione correctamente.**

ADVERTENCIA

EL CABLE VERDE CLARO DEL CONECTOR DE ALIMENTACIÓN ESTÁ DISEÑADO PARA DETECTAR SI EL VEHÍCULO ESTÁ ESTACIONADO Y DEBE CONECTARSE CON EL LADO DE LA FUENTE DE ALIMENTACIÓN DEL INTERRUPTOR DEL FRENO DE MANO. LA CONEXIÓN O EL USO INCORRECTO DE ESTE CABLE PUEDE INFRINGIR LAS LEYES PERTINENTES Y OCASIONAR LESIONES FÍSICAS O DAÑOS GRAVES.

Importante

- No se puede instalar esta unidad en un vehículo sin una posición ACC (accesorio) en el interruptor de encendido.

Posición ACC

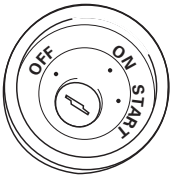

Sin posición ACC

- El uso de esta unidad en unas condiciones distintas de las indicadas a continuación podría causar incendios o fallos de funcionamiento.
  - Vehículos con una batería de 12 voltios y puesta a tierra negativa.
  - Altavoz con 50 W (valor de salida) y de 4 a 8 ohmios (valor de impedancia).
- Para prevenir cortocircuitos, sobrecalentamiento o fallo de funcionamiento, asegúrese de seguir las instrucciones a continuación.
  - Desenchufe el terminal negativo de la batería antes de la instalación.
  - Asegure el cableado con pinzas para cables o cinta adhesiva. Envuelva con cinta adhesiva las partes en contacto con piezas metálicas para proteger el cableado.
  - Posicione todos los cables alejados de las piezas móviles, como el cambio de marchas y rieles de los asientos.
  - Posicione todos los cables alejados de lugares calientes como cerca de la salida del calentador.
  - No conecte el cable amarillo a la batería pasándolo a través del orificio hasta el compartimiento del motor.
  - Cubra cualquier conector de cable desconectado con cinta de aislamiento.
  - No extraiga las tapas RCA si no se utilizan los cables RCA.
  - No acorte ningún cable.
  - Nunca corte el aislamiento del cable de alimentación de esta unidad para compartir la corriente con otros equipos. La capacidad de corriente del cable es limitada.
  - Utilice un fusible con la capacidad especificada.
  - No conecte nunca el cable negativo de altavoz directamente a la puesta a tierra.
  - Nunca empalme los cables negativos de varios altavoces.
- Cuando se enciende esta unidad, se emite una señal de control a través del cable azul/blanco. Conecte este cable al mando a distancia del sistema de un amplificador de potencia externo o al terminal de control del relé de la antena automática del vehículo (máx. 300 mA 12 V CC). Si el vehículo posee una antena integrada en el cristal del parabrisas, conéctela al terminal de la fuente de alimentación del amplificador de la antena.
- Nunca conecte el cable azul/blanco al terminal de potencia de un amplificador de potencia externo. Ni tampoco lo conecte al terminal de potencia de la antena automática. De lo contrario, puede descargarse la batería o producirse un fallo de funcionamiento.
- El cable negro es el cable a tierra. Los cables a tierra de esta unidad y de otros productos (especialmente productos de alta tensión, como amplificadores de potencia) se deben conectar por separado. De lo contrario, puede producirse un incendio o un fallo de funcionamiento si se desconectan por accidente.

Conexión del cable de alimentación

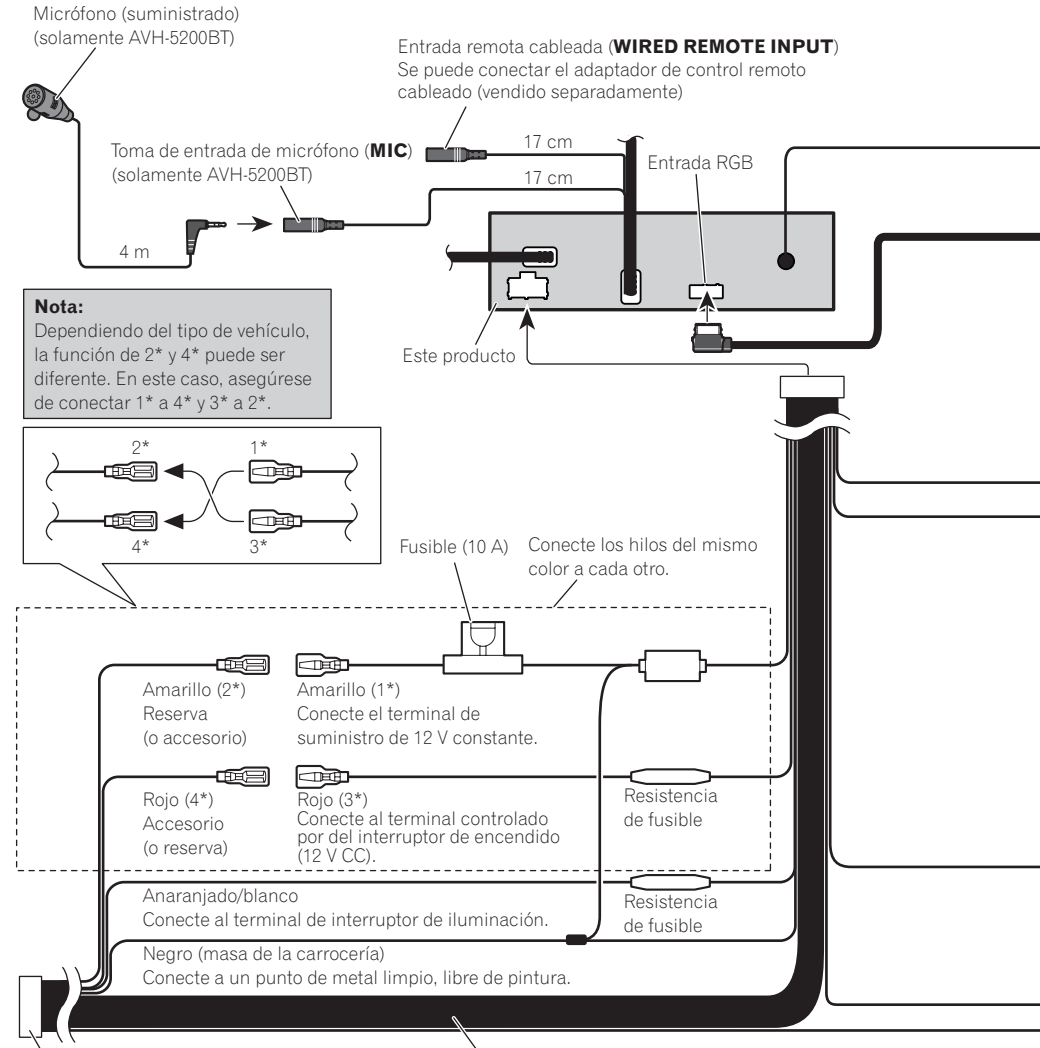

Nota:
Dependiendo del tipo de vehículo, la función de 2* y 4* puede ser diferente. En este caso, asegúrese de conectar 1* a 4* y 3* a 2*.

Conector ISO

Nota:
En algunos vehículos, puede que el conector ISO esté dividido en dos. En este caso, asegúrese de conectar a ambos conectores.

Hilos de altavoz

Blanco:	Izquierda delantera ⊕
Blanco/negro:	Izquierda delantera
Gris:	Derecha delantera ⊕
Gris/negro:	Derecha delantera
Verde:	Izquierda trasera ⊕ o altavoz de subgraves ⊕
Verde/negro:	Izquierda trasera o altavoz de subgraves
Violeta:	Derecha trasera ⊕ o altavoz de subgraves ⊕
Violeta/negro:	Derecha trasera o altavoz de subgraves

Conexión de las unidades

Caja de sintonizador (suministrada)

Entrada para antena

80 cm

Cable de antena (suministrado)

80 cm

Cable de 26 clavijas (Suministrado con la unidad de navegación)

Unidad de navegación (AVIC-F220 (vendida separadamente)).

Inserte el cable de 26 clavijas en la dirección indicada en la figura.

Póngase en contacto con su revendedor para cuestiones sobre la unidad de navegación que puede conectarse.

Resistencia de fusible

Violeta/blanco
De los dos conductores conectados a la lámpara trasera, conecte el conductor cuyo voltaje cambia cuando se desplaza la palanca de cambio de marcha a la posición REVERSE (R). Esta conexión permite que la unidad detecte si el vehículo está se moviendo hacia delante o hacia atrás.

Amarillo/negro
Si utiliza un equipo con función de silenciamiento, conecte este cable con el cable de silenciamiento de audio de ese equipo. En caso contrario, mantenga el cable de silenciamiento de audio sin ninguna conexión.

Método de conexión

1. Apriete el cable.

2. Apriete firmemente con alicates de punta de aguja.

Nota:

- La posición del freno de estacionamiento depende del modelo del vehículo. Para conocer detalles, consulte el manual del propietario del vehículo o a su concesionario.

Verde claro
Se utiliza para detectar el estado ON/OFF del freno de mano.
Este cable debe conectarse al lado de alimentación del interruptor del freno de mano.

Azul/blanco
Conecte al terminal de control de sistema del amplificador de potencia (máx. 300 mA 12 V CC).

Lado de alimentación

Lado de masa

Interruptor del freno de mano

Azul/blanco (6*)
Conecte al terminal de control de relé de antena automática (máx. 300 mA 12 V CC).

Azul/blanco (5*)

La posición de las patillas del conector ISO será diferente según el tipo de vehículo. Conectar 5* y 6* cuando la Patilla 5 es del tipo control de antena. En otro tipo de vehículo, no se deben conectar nunca 5* y 6*.

Notas:

- Cambie el ajuste inicial de esta unidad (refiérase al manual de operación). La salida de altavoz de subgraves de esta unidad es monofónica.
- Cuando utilice un altavoz de subgraves de 70 W (2 Ω), asegúrese de conectarlo con los hilos Violeta y Violeta/negro de esta unidad. No conecte nada a los hilos Verde y Verde/negro.

Cuando conecte a un amplificador de potencia vendido separadamente

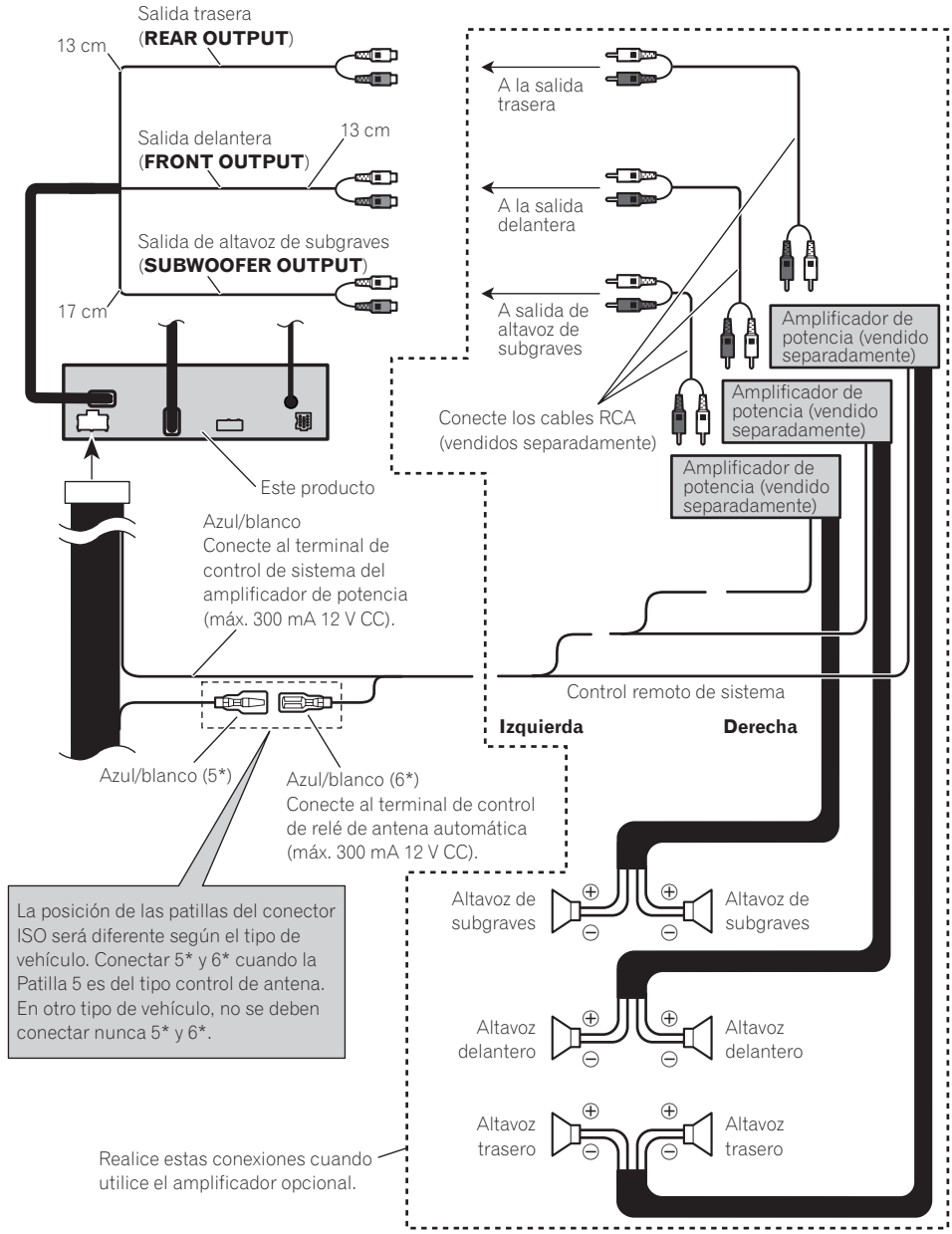

Cuando conecte con una cámara de vista trasera

Cuando se utiliza este producto con una cámara de vista trasera, se puede cambiar automáticamente desde vídeo a imagen de vista trasera cuando se desplaza el cambio de marchas a REVERSE (R).

ADVERTENCIA

UTILICE SOLAMENTE PARA CÁMARA DE VISTA TRASERA DE IMAGEN INVERTIDA O DE ESPEJO. CUALQUIER OTRO USO PUEDE CAUSAR LESIONES O DAÑOS.

PRECAUCIÓN

- La imagen de la pantalla puede aparecer invertida.
- Se debe utilizar la función de cámara de vista trasera como un auxilio para estacionar en lugares estrechos. No utilice esta función para propósitos de entretenimiento.
- Los objetos en la vista trasera pueden parecer más cercanos o más distantes de que realmente están.

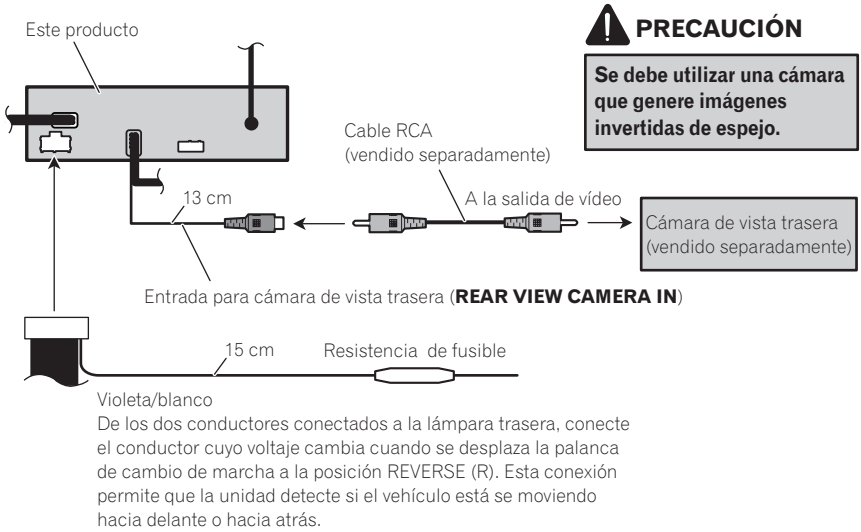

- Se requiere ajustar **Camera Polarity** adecuadamente en el menú **System Menu** cuando conecte la cámara de vista trasera.

Cuando conecte el componente externo y la pantalla

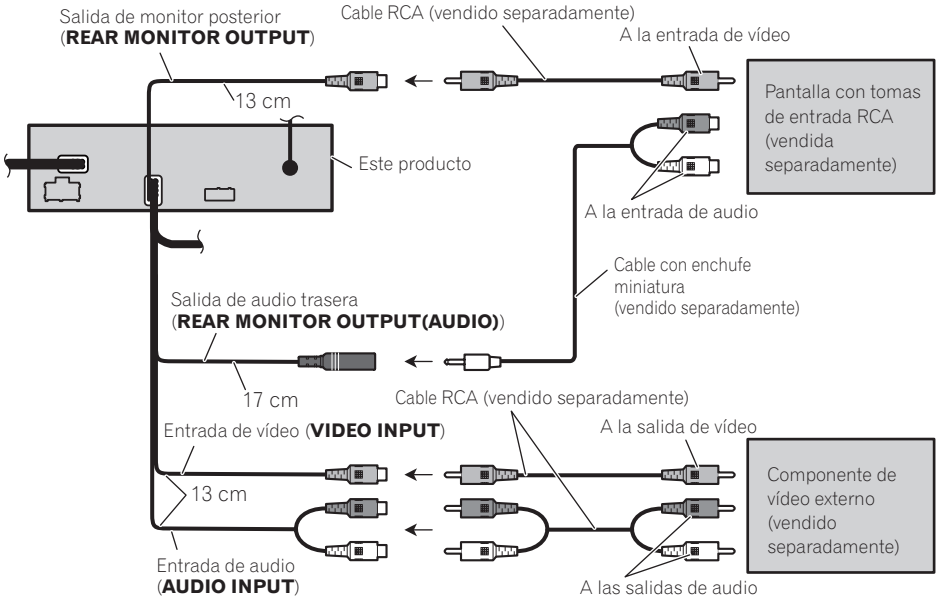

- Se requiere cambiar **AV Input** en **System Menu** cuando conecte el componente de vídeo externo.

Cuando utilice un presentación visual conectado a la salida de vídeo trasera

La salida de vídeo trasera y la salida de audio trasera de este producto son para la conexión de una pantalla que permite la contemplación de DVD, etc. a los pasajeros en los asientos traseros.

ADVERTENCIA

No instale nunca la pantalla en un lugar donde quede visible al conductor durante la conducción del vehículo.

Instalación

Nota

- Verifique todas las conexiones y sistemas antes de la instalación final.
- No utilice piezas no autorizadas. El uso de piezas no autorizadas puede causar un fallo de funcionamiento.
- Consulte su revendedor si se requiere taladrar agujeros o hacer otras modificaciones del vehículo para la instalación.
- No instale esta unidad donde:
  — pueda interferir con la operación del vehículo.
  — pueda causar lesiones a un pasajero en el caso de una parada brusca.
- No instale el display en un lugar que (i) pueda obstaculizar la visión del conductor, (ii) pueda alterar el funcionamiento de los sistemas operativos o los dispositivos de seguridad del vehículo, en particular las bolsas de aire y los botones de luces de seguridad o (iii) pueda afectar la capacidad del conductor para manejar el vehículo de manera segura.
- El láser semiconductor se dañará si se sobrecalienta. Instale esta unidad alejada de lugares calientes como cerca de la salida del calentador.
- Se obtiene el rendimiento óptimo cuando se instala la unidad en un ángulo inferior a 30°.

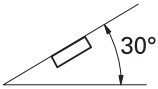

- Cuando instale, para asegurar la dispersión apropiada del calor durante el uso de esta unidad, asegúrese de dejar un amplio espacio por detrás del panel trasero y enrolle cualesquiera cables sueltos de modo que no bloqueen las aberturas de ventilación.

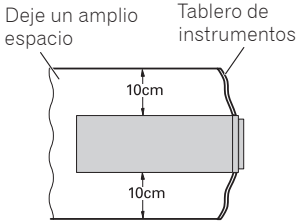

- Los cordones no deben tapar el área mostrado en la figura de abajo. Esto es necesario para permitir que los amplificadores puedan radiar libremente.

- Asegúrese de dejar un huelgo suficiente entre el tablero de instrumentos y el panel LCD de esta unidad, de modo que se pueda abrir y cerrar el panel LCD sin ningún contacto con el tablero de instrumentos.

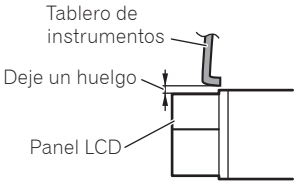

Montaje delantero/trasero DIN

Se puede instalar esta unidad apropiadamente mediante el montaje “delantero” (montaje delantero DIN convencional) o montaje “trasero” (montaje trasero DIN utilizando los agujeros de tornillo roscados en los lados del bastidor de la unidad). Para los detalles, consulte los siguientes métodos de instalación.

- En la instalación, emplee piezas disponibles en el mercado.

Montaje delantero DIN

1. **Decida la posición de las ménsulas laterales.**
   - Cuando instale en un lugar poco profundo, cambie la posición de las ménsulas laterales (pequeñas).

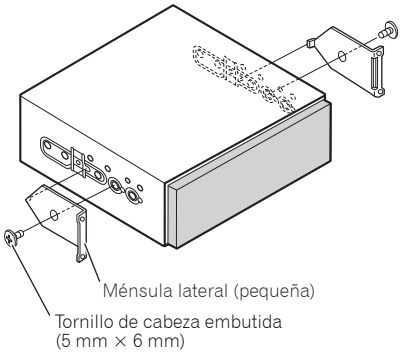

2. **Instale la unidad en el tablero de instrumentos.**
Inserte el manguito de montaje en el tablero de instrumentos. Luego, fije el manguito de montaje utilizando un destornillador para doblar las lengüetas de metal (90°) en posición.

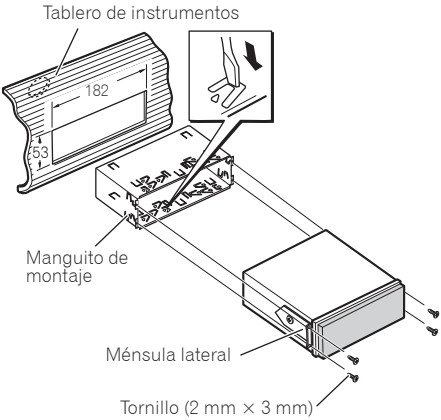

Montaje trasero DIN

1. **Determine la posición apropiada donde los agujeros en la ménsula y el lado de la unidad se emparejan.**
- Cuando instale en un lugar poco profundo, utilice los siguientes agujeros de tornillo.

*1 Utilice tornillos de apriete (4 mm ×3 mm) solamente.

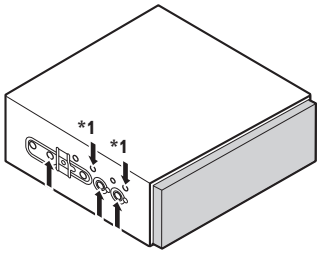

2. **Apriete los dos tornillos en cada lado.**
Utilice tornillos de apriete (4 mm × 3 mm), tornillos de apriete (5 mm × 6 mm) o tornillos de cabeza embutida (5 mm × 6 mm), dependiendo de la forma de los agujeros de tornillo en la ménsula.

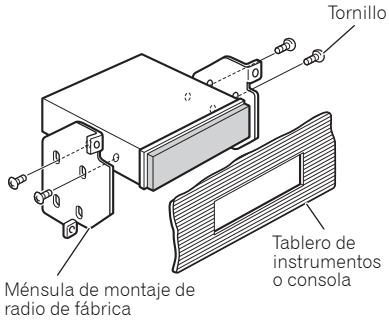

Retirada de la unidad

Extienda las partes superior e inferior del anillo de compensación hacia fuera para extraer el anillo de compensación. Luego, afloje los tornillos (2 mm × 3 mm) para quitar el manguito de montaje.

- Cuando reinstale el anillo de compensación, empuje el anillo de compensación en la unidad hasta que encaje con un “clic” después de reinstalar el manguito de montaje. (Si se instala el anillo de compensación invertido, puede que el anillo de compensación no se encaje correctamente.)

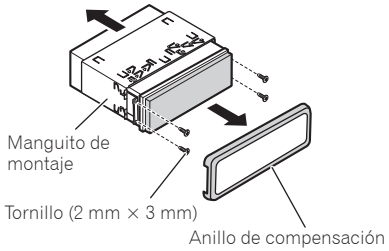

Fijación del panel delantero

Si no planea extraer el panel delantero, se puede fijar el panel delantero con el tornillo suministrado.

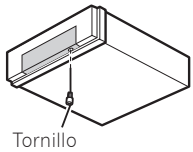

Instalación del micrófono (solamente AVH-5200BT)

Instale el micrófono en una posición u orientación que permita captar bien las voces de la persona que utilice el sistema mediante voz.

PRECAUCIÓN

- Es peligrosísimo dejar que el cable del micrófono se enrolle en la base del volante o en la palanca de cambios. Asegúrese de instalar la unidad de forma que ésta no sea un obstáculo para la conducción.

Cuando instale el micrófono en la visera

1. **Instale el micrófono en la presilla de micrófono.**

2. **Instale la presilla de micrófono en la visera.**
   - Con la visera hacia arriba, instale la presilla del micrófono. (Al bajar la visera se reduce la capacidad de reconocimiento de mediante voz).

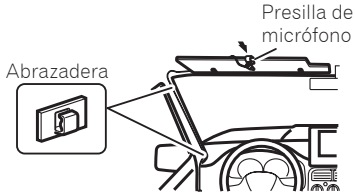

- Utilice abrazaderas vendidas separadamente para asegurar el cable en el interior del vehículo donde sea necesario.

Cuando instale el micrófono en la base del volante

1. **Instale el micrófono en la presilla de micrófono.**

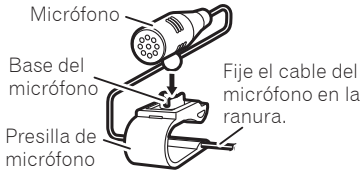

- Se puede instalar el micrófono sin utilizar la presilla de micrófono. En este caso, extraiga la base del micrófono de la presilla de micrófono. Para extraer la base del micrófono de la presilla de micrófono, deslice la base del micrófono.

2. **Instale la presilla de micrófono en la base del volante.**

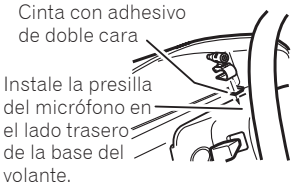

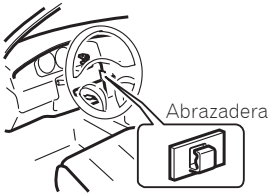

- Utilice abrazaderas vendidas separadamente para asegurar el cable en el interior del vehículo donde sea necesario.

Ajuste del ángulo del micrófono

Se puede ajustar el ángulo del micrófono.

Inhalt

Anschließen der Einheiten 2
Anschluss des Betriebsstromkabels 4
Bei Anschluss an einen im Handel erhältlichen Leistungsverstärker.....6
Bei Verbindung mit einer Rückwärtskamera 7
Bei Anschluss von externer Video-Komponente und Display.....8
Bei Gebrauch eines am hinteren Video-Ausgang angeschlossenen Displays 8

Einbau..... 9
DIN-Front-/Rückmontage 9
DIN-Vordermontage 9
DIN-Rückmontage.....10
Entfernen des Geräts 10
Befestigung der Frontplatte 10
Einbau des Mikrofons (AVH-5200BT nur)..... 11
Befestigung des Mikrofons an der Sonnenblende.....11
Befestigung des Mikrofons an der Lenksäule.....11
Einstellung des Mikrofonwinkels 11

Anschließen der Einheiten

WARNUNG

- Um die Gefahr eines Unfalls und eine mögliche Verletzung geltender Gesetze zu vermeiden, darf die Funktion für DVD (im Handel erhältlich) im Vorderraum niemals eingesetzt werden, während das Fahrzeug in Bewegung ist. Außerdem dürfen hintere Displays nicht an einer Stelle angebracht werden, wo sie eine sichtbare Ablenkung für den Fahrer darstellen.
- In einigen Ländern oder Bundesländern kann die Anzeige von Bildern auf einem Display im Fahrzeug selbst für Bei- und Mitfahrer verboten sein. Wenn derartige Vorschriften vorliegen, müssen diese unbedingt beachtet werden, d. h. die DVD-Funktionen dieses Geräts sollten in diesem Fall nicht verwendet werden.

VORSICHT

- **PIONEER rät nachdrücklich davon ab, das Display eigenhändig einzubauen oder zu warten, da hierbei die Möglichkeit elektrischer Schläge und anderer Gefahren besteht. Einbau und Wartung des Displays sind deshalb dem autorisierten Kundendienst-Fachpersonal zu überlassen.**
- **Alle Kabel mit Kabelklemmen oder Isolierband befestigen. Es dürfen keine offenliegenden Drähte vorhanden sein.**
- **Kein Loch in den Motorraum bohren, um das gelbe Kabel des Geräts an die Fahrzeugbatterie anzuschließen: Die Kabelisolierung kann am Über-gangspunkt von Insassenraum zum Motorraum durch die Vibration des Motors beschädigt werden. Darauf achten, das Kabel in diesem Bereich besonders gut zu befestigen.**
- **Es ist äußerst gefährlich das Display-Kabel um die Lenksäule oder den Gangschalthebel zu wickeln. Beim Einbau unbedingt darauf achten, dass das Display den Fahrer nicht behindert.**
- **Vergewissern, dass die Kabel keine beweglichen Teile des Fahrzeugs, wie z. B. Gangschalthebel, Handbremse oder Sitzverstellmechanismus, berühren.**
- **Kabel sollten grundsätzlich nicht gekürzt werden. Andernfalls funktioniert die Schutzschaltung eventuell nicht ordnungsgemäß.**

WARNUNG

DIE HELLGRÜNE LEITUNG AM STROMANSCHLUSS DIENT DER IDENTIFIZIERUNG DES STATUS DER HANDBREMSE (ANGEZOGEN) UND MUSS MIT DEM STROMVERSORGUNGSANSCHLUSS DES HANDBREMSENSCHALTERS VERBUNDEN WERDEN. EINE UNSACHGEMÄSSE VERBINDUNG ODER VERWENDUNG DIESER LEITUNG KANN GEGEN GELTENDE GESETZE VERSTOSSEN UND ZU SCHWEREN VERLETZUNGEN SOWIE ZU SCHWERWIEGENDEN SACHSCHÄDEN FÜHREN.

Wichtig

- Dieses Gerät kann nicht in einem Fahrzeug ohne ACC-Position (Zubehörposition) installiert werden.

ACC-Position

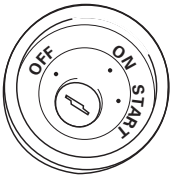

Keine ACC-Position

- Der Einsatz dieses Geräts in einer anderen als der nachstehend angegebenen Betriebsumgebung kann einen Brand auslosen oder eine Funktionsstörung zur Folge haben:
  — Fahrzeuge mit einer 12-Volt-Batterie und negativer Erdung.
  — Lautsprecher mit 50 W (Ausgangsleistung) und 4 bis 8 Ohm (Impedanz).
- Um Kurzschlüsse, eine Überhitzung oder Funktionsstörung zu verhindern, befolgen Sie bitte die folgenden Hinweise:
  — Trennen Sie die negative Klemme der Batterie vor dem Einbau ab.
  — Sichern Sie die Kabelführung mit Kabelklammern oder Klebeband. Zum Schutz der Verkabelung sollten die Kabel an allen Stellen, an denen sie mit Metallteilen in Berührung kommen, mit Isolierband umwickelt werden.
  — Verlegen Sie alle Leitungen so, dass keine beweglichen Teile, wie die Gangschaltung und die Sitzschienen, berühren.
  — Verlegen Sie alle Kabel so, dass sie von heißen Stellen, wie etwa der Heizungsauslassöffnung entfernt sind.
  — Führen Sie das gelbe Batteriekabel nicht durch ein Loch in den Motorraum, um die Verbindung mit der Fahrzeugbatterie herzustellen.
  — Umwickeln Sie abgetrennte Leitungen mit Isolierband.
  — Nehmen Sie die RCA-Verschlüsse nicht ab, wenn die RCA-Kabel nicht verwendet werden.
  — Verkürzen Sie keine Kabel.
  — Entfernen Sie niemals die Isolierung des Stromkabels dieses Geräts, um die Stromzufuhr mit einem anderen Gerät zu teilen. Dadurch wird die Stromversorgungsleistung des Kabels beeinträchtigt.
  — Verwenden Sie eine Sicherung mit dem vorgeschriebenen Nennwert.
  — Schließen Sie das negative Lautsprecherkabel nie direkt an die Erdung an.
  — Gruppieren Sie niemals die negativen Kabel mehrerer Lautsprecher.
- Wenn dieses Gerät eingeschaltet wird, liegen Steuersignale am blau/weisen Kabel an. Verbinden Sie dieses Kabel mit der Systemfernbedienung eines externen Leistungsverstärkers oder der Steuerklemme des Automatikantennenrelais des Kraftfahrzeugs (max. 300 mA, 12 V Gleichspannung). Wenn das Fahrzeug mit einer in die Heckscheibe integrierten Radioantenne ausgestattet ist, verbinden Sie das Kabel mit der Versorgungsklemme des Antennenboosters.
- Verbinden Sie das blau/weise Kabel niemals mit der Leistungsklemme des externen Leistungsverstärkers. Darüber hinaus darf das Kabel keinesfalls mit der Leistungsklemme der Fahrzeugantenne verbünden werden. Andernfalls kann es zu einer Entleerung oder Funktionsstörung der Fahrzeugbatterie kommen.
- Das schwarze Kabel gewahrleistet die Erdung. Dieses Kabel wie auch die Erdungskabel anderer Produkte (insbesondere von Hochstromprodukten wie Leistungsverstärker) müssen separät verdrähtet werden. Anderenfalls kann es zu einem Brand oder einer Funktionsstörung kommen, wenn sich die Kabel versehentlich lösen.

Anschluss des Betriebsstromkabels

Mikrofon (mitgeliefert)
(AVH-5200BT nur)

Eingang der verdrahteten (**WIRED REMOTE INPUT**) Fernbedienung Hier kann der Adapter der verdrahteten Fernbedienung angeschlossen werden (separat erhältlich).

Mikrofoneingangsbuchse (**MIC**)
(AVH-5200BT nur)

17 cm

17 cm

RGB-Eingang

4 m

Hinweis:
Je nach Art des Fahrzeugs besitzen 2* und 4* u. U. unterschiedliche Funktionen. Verbinden Sie in einem solchen Fall 1* mit 4* und 3* mit 2*.

Dieses Produkt

2* 1* 4* 3*

Sicherung (10 A)

Verbinden Sie Leitungen derselben Farbe miteinander.

Gelb (2*)
Reserve (oder Zubehör)

Gelb (1*)
An eine Stromversorgung anschließen, die immer Gleichstrom von 12 V führt.

Rot (4*)
Zubehör
(oder Reserve)

Rot (3*)
An eine Stromversorgung anschließen, (12 V Gleichspannung), die mit dem Zündschloss ein-/ausgeschaltet wird.

Sicherungs-widerstand

Orangefarben/weiß
An die Lichtschalterklemme anschließen.

Sicherungs-widerstand

Schwarz (Erdung)
An ein sauberes Metallteil anschließen, das von Farbe frei ist.

ISO-Anschluss
Hinweis:
Bei einigen Fahrzeugen kann der ISO-Steckverbinder in zwei Hälften geteilt sein. In diesem Fall ist der Anschluss unbedingt an beiden Steckverbindern vorzunehmen.

Lautsprecherzuleitungen

Weiß:	Vorne links ⊕
Weiß/Schwarz:	Vorne links ⊖
Grau:	Vorne rechts ⊕
Grau/Schwarz:	Vorne rechts ⊖
Grün:	Hinten links ⊕ oder Subwoofer ⊕
Grün/Schwarz:	Hinten links ⊖ oder Subwoofer ⊖
Violett:	Hinten rechts ⊕ oder Subwoofer ⊕
Violett/Schwarz:	Hinten rechts ⊖ oder Subwoofer ⊖

Anschließen der Einheiten

Tuner Box (mitgeliefert)

Antenneneingang

80 cm

Antennenkabel (mitgeliefert)

80 cm

26-Pin-Kabel (mit dem Navigationsgerät mitgeliefert)

Führen Sie das 26-Pin-Kabel in der Richtung ein, die in der Abbildung angezeigt wird.

Navigationsgerät (AVIC-F220 (getrennt erhaltlich)).

Für weitere Informationen zu den Navigationsgeräten, die angeschlossen werden können, wenden Sie sich bitte an Ihren Fachhändler.

Sicherungswiderstand

Violett/Weiß
Von den beiden Zuleitungskabeln, die an den Rückfahrscheinwerfer angeschlossen sind, schließen Sie das an, bei dem sich die Spannung ändert, wenn der Rückwärtsgang eingelegt wird. Durch diesen Anschluss kann die Einheit erkennen, ob der Wagen vorwärts oder rückwärts fährt.

Gelb/schwarz
Wenn Sie ein Gerät mit Stummschaltfunktion verwenden, verbinden Sie diesen Draht mit dem Draht der Audio-Stummschaltung dieses Geräts. Andernfalls sollte der Draht der Audio-Stummschaltung (Mute) frei bleiben.

Anschlussmethode

1. Klemmen Sie das Kabel fest.

2. Fest mit einer Nadelzange einklemmen.

Hinweis:
- Die Position des Parkbremsschalters hängt vom Fahrzeugmodell ab. Einzelheiten entnehmen Sie aus der technischen Dokumentation des Fahrzeugs oder erfragen sie beim Händler.

Hellgrün
Dieser Anschluss dient zur Erkennung des ON/OFF-Status der Handbremse. Das Kabel ist an die Stromversorgungsseite des Handbremsenschalters anzuschließen.

Blau/weiß
An den Systemsteuerungs-Anschluss des Leistungsverstärkers (max. 300 mA, 12 V Gleichspannung) anschließen.

Stromversorgungsseite

Handbremsen-schalter

Masseseite

Blau/weiß (6*)
An die die Autoantennenrelais-Steuerungsklemme anschließen (max. 300 mA, 12 V Gleichspannung).

Blau/weiß (5*)

Die Pin-Position des ISO-Anschlusses variiert je nach Fahrzeugtyp. Wird Pin 5 zur Steuerung der Antenne verwendet, verbinden Sie 5* und 6*. Verbinden Sie in jedem anderen Fahrzeugtyp niemals 5* und 6*.

Hinweise:
- Ändern Sie die Grundeinstellung dieses Geräts (siehe Bedienungsanleitung). Der Subwoofer-Ausgang dieses Geräts ist Mono.
- Bei Verwendung eines Subwoofers mit einer Leistung von 70 W (2 Ω) achten Sie bitte darauf, die violetten und violetten/schwarzen Leiter dieses Gerätes anzuschließen. Schließen Sie nichts am grünen und grünen/schwarzen Leiter an.

Bei Anschluss an einen im Handel erhältlichen Leistungsverstärker

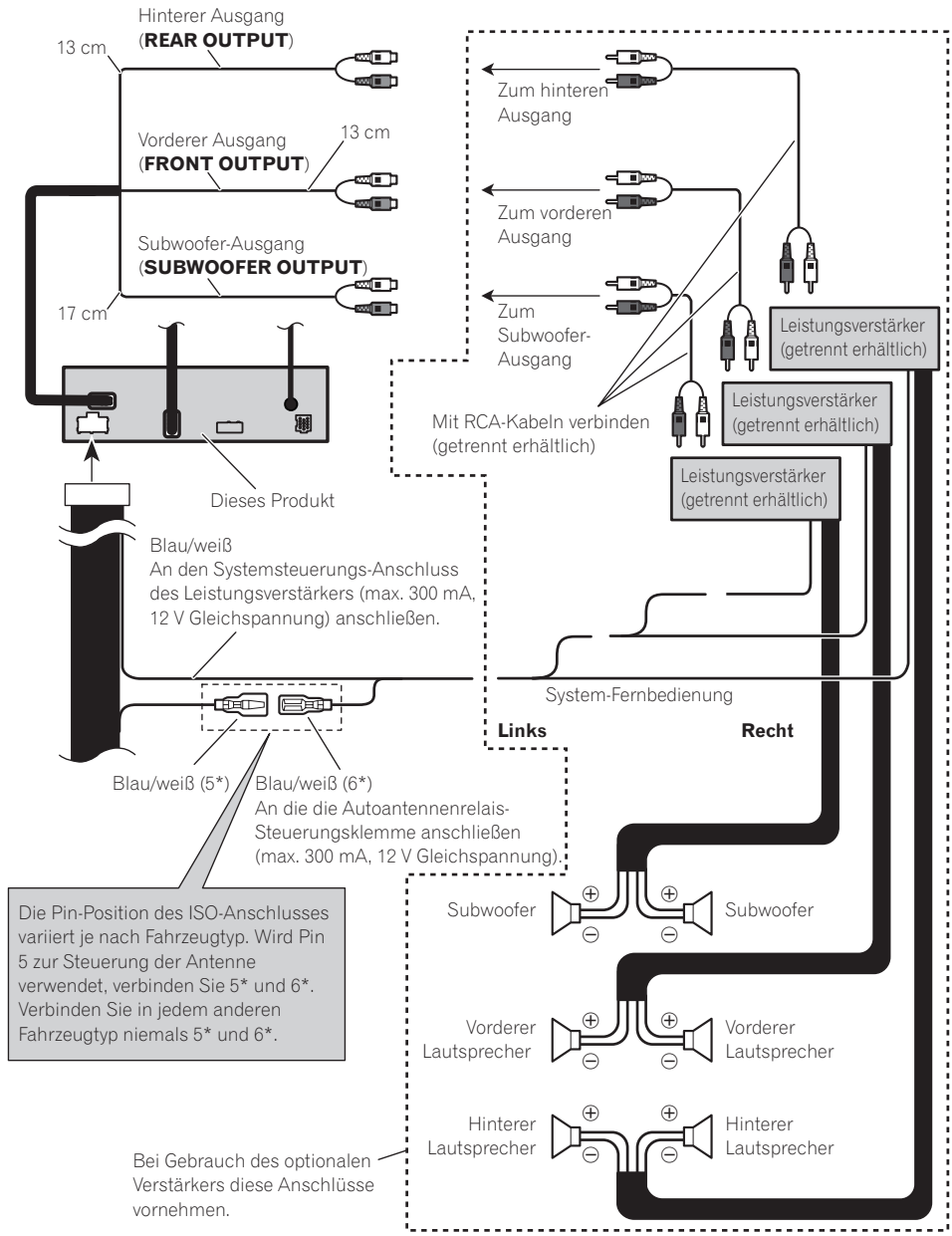

Bei Verbindung mit einer Rückwärtskamera

Wenn dieses Produkt mit einen Rückwärtskamera verwendet ist, kann automatisch von der Bildanzeige auf die Rückwärtsbildanzeige umgeschaltet werden, indem Sie mit dem Schalthebel den Rückwärtsgang (R) einlegen.

WARNUNG

EINGANG IST NUR FÜR RÜCKWÄRTS- ODER SPIEGELBILD-RÜCKWÄRTSKAMERA ZU VERWENDEN. ANDERER GEBRAUCH KANN ZU VERLETZUNGEN ODER SCHÄDEN FÜHREN.

VORSICHT

- Die Wiedergabe am Bildschirm kann umgekehrt erscheinen.
- Die Rückwärtskamerafunktion dient zum Einsatz dieses Produkts als Hilfsmittel, um an beengten Stellen besser rückwärts einparken zu können. Setzen Sie diese Funktion nicht zu Unterhaltungszwecken ein.
- Gegenstände können bei Rückansicht näher oder weiter entfernt erscheinen, als dies tatsächlich der Fall ist.

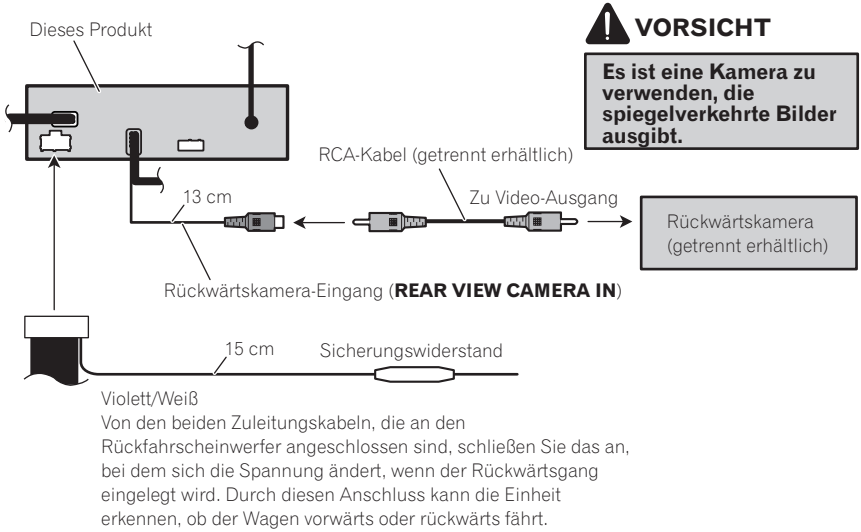

- Bei Anschluss der Rückwärtskamera muss **Camera Polarity** im **System Menu** richtig eingestellt werden.

Bei Anschluss von externer Video-Komponente und Display

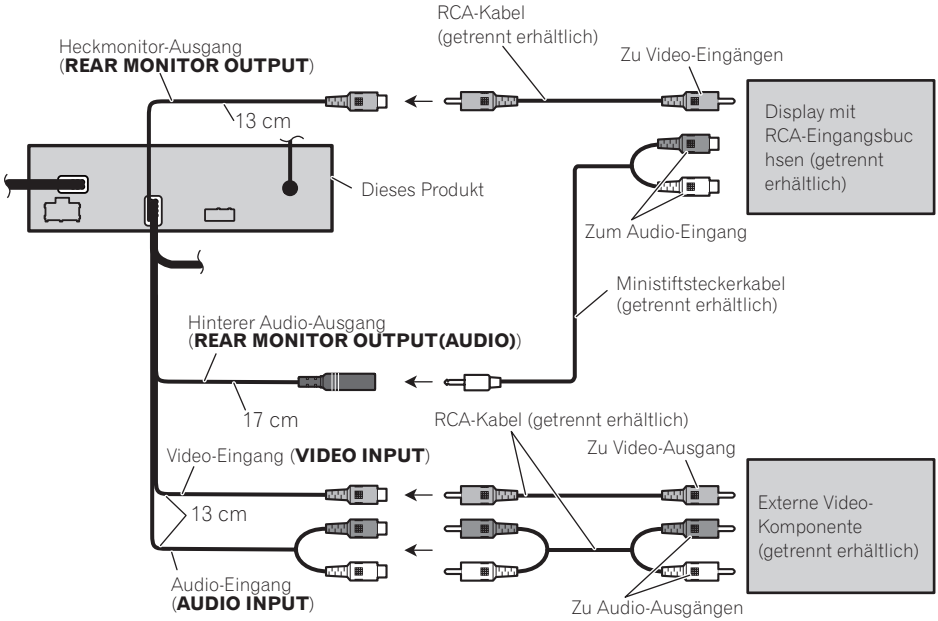

- Bei Anschluss der externen Video-Komponente muss **AV Input** im **System Menu** eingestellt werden.

Bei Gebrauch eines am hinteren Video-Ausgang angeschlossenen Displays

Der Video- und der Ausdioausgang auf der Rückseite dieses Produkts sind für den Anschluss eines Displays vorgesehen, damit die Fahrgäste auf den Hecksitzen die DVD-Wiedergabe usw. genießen können.

⚠ WARNUNG

Das Display darf nicht an einer Stelle installiert werden, an der es vom Fahrer während der Fahrt eingesehen werden kann.

Einbau

Hinweis

- Überprüfen Sie alle Anschlüsse und Systeme, bevor Sie das Gerät endgültig einbauen.
- Verwenden Sie keine unautorisierten Teile. Die Verwendung von unautorisierten Teilen kann zu Funktionsstörungen führen.
- Wenden Sie sich an Ihren Fachhändler, wenn zum Einbau des Geräts Löcher gebohrt oder andere Veränderungen an Ihrem Auto vorgenommen wenden müssen.
- Bauen Sie das Gerät nicht an einer Stelle ein, wo:
  — es den Fahrer beim Fahren behindert.
  — es den Beifahrer bei plötzlichem Bremsen verletzen kann.
- Bringen Sie das Display nicht an Orten an, wo es (i) die Sicht des Fahrers behindern, (ii) die Funktionen des Fahrzeugbetriebssystems oder der Sicherheitseinrichtungen, einschließlich der Airbags und Warnblinkanlagenschalter stören, oder (iii) die Fähigkeit des Fahrers zur sicheren Lenkung des Fahrzeugs beeinträchtigen kann.
- Der Halbleiterlaser wird bei Überhitzung beschädigt. Bauen Sie das Gerät daher nicht an einer Stelle ein, wo es heiß wird, z. B. in der Nähe einer Heizungsauslassöffnung.
- Die optimale Leistung wird erzielt, wenn der Einbauwinkel nicht mehr als 30° beträgt.

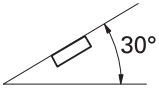

- Damit die bei Betrieb dieses Geräts entwickelte Wärme richtig abgeleitet werden kann, sorgen Sie beim Einbau dafür, dass ausreichend Platz hinter der Rückwand bleibt, und wickeln Sie lockere Kabel so, dass diese keine Öffnungen blockieren können.

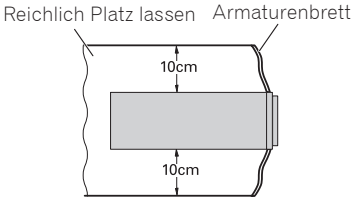

- Die Leitungen dürfen den in der folgenden Abbildung gezeigten Bereich nicht verdecken. Dies ist erforderlich, damit die Verstärker frei Wärme abstrahlen können.

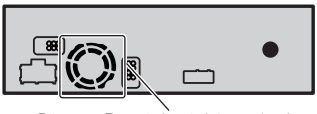

- Lassen Sie ausreichend Freiraum zwischen dem Armaturenbrett und der LCD-Anzeige dieses Geräts, damit die LCD-Anzeige geöffnet und geschlossen werden kann, ohne das Armaturenbrett zu berühren.

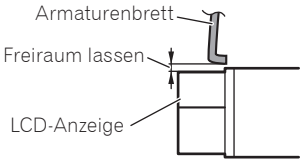

DIN-Front-/Rückmontage

Dieses Gerät kann entweder an der “Vorderseite” (herkömmlicher DIN Einbau an der Vorderseite) oder an der “Rückseite” (DIN Einbau an der Rückseite mit Hilfe der Löcher für die Gewindeschrauben, die sich an der Seite des Geräte-Chassis befinden) eingebaut werden. Einzelheiten entnehmen Sie bitte den folgenden Einbaumethoden.

- Verwenden Sie für die Montage im Handel erhältliches Zubehör.

DIN-Vordermontage

1. **Bestimmen Sie die Position der Seitenhalterungen.**
   - Bei Montage an einer Stelle mit begrenzter Installationshöhe ändern Sie die Position der Seitenhalterungen (klein).

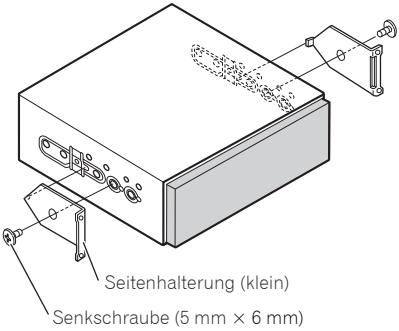

Deutsch

2. **Bauen Sie die Einheit in das Armaturenbrett ein.**
Setzen Sie die Montagemuffe in das Armaturenbrett ein. Sichern Sie die Montagemuffe dann mit einem Schraubenziehen, um die Metallansätze zu verbiegen (90°).

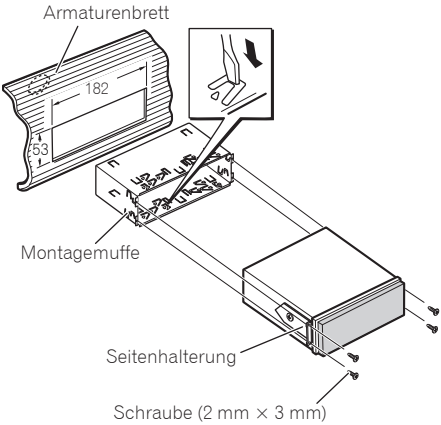

DIN-Rückmontage

1. **Bestimmen Sie die geeignete Position, an der die Löcher auf der Halterung mit denen an der Seite des Geräts übereinstimmen.**
- Bei Montage an einer Stelle mit begrenzter Installationshöhe verwenden Sie die folgenden Schraubenöffnungen.

*1 Verwenden Sie nur Klemmschrauben (4 mm × 3 mm).

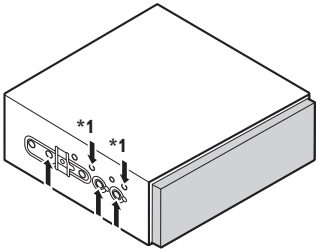

2. **Ziehen Sie je zwei Schrauben auf jeder Seite fest.**
Verwenden Sie die folgenden Schrauben, in Abhängigkeit von der Form der Schraubenlöcher im Träger: Klemmschrauben (4 mm × 3 mm), Klemmschrauben (5 mm × 6 mm) oder Senkschrauben (5 mm × 6 mm).

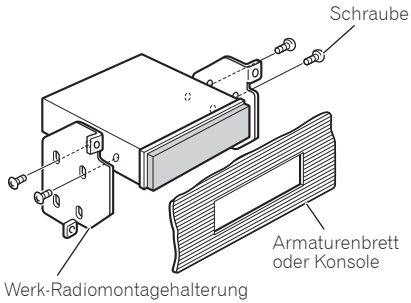

Entfernen des Geräts

Ziehen Sie die Ober- und Unterseite des Trimmrings auseinander, und nehmen Sie den Trimmring dann ab. Lösen Sie dann die Schrauben (2 mm × 3 mm), um die Montagemuffe abzunehmen.

- Zum Wiederanbringen des Trimmrings drücken Sie diesen auf das Gerät, bis ein Klicken zu hören ist, nachdem Sie die Montagemuffe erneut montiert haben. (Falls der Trimmring auf dem Kopf stehend angebracht wird, sitzt er nicht richtig.)

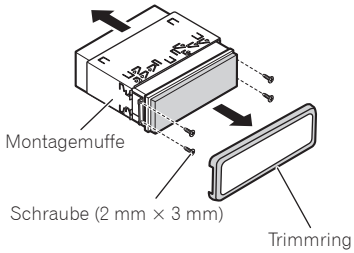

Befestigung der Frontplatte

Falls Sie nicht beabsichtigen, die Frontplatte abzunehmen, kann sie mit der mitgelieferten Schraube befestigt werden.

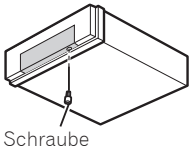

Einbau des Mikrofons (AVH-5200BT nur)

Das Mikrofon an einem geeigneten Platz anbringen und so ausrichten, dass es die Stimme der Person, die das System über Sprache steuert, gut aufnimmt.

VORSICHT

- Es ist äußerst gefährlich, das Mikrofonkabel um die Lenksäule oder den Gangschalthebel zu wickeln. Beim Einbau unbedingt darauf achten, dass das Gerät den Fahrer nicht behindert.

Befestigung des Mikrofons an der Sonnenblende

1. **Das Mikrofon im Mikrofonklemmhalter befestigen.**

2. **Den Mikrofonklemmhalter an der Sonnenblende anklemmen.**
   - Die Sonnenblende hochklappen und den Mikrofonklemmhalter anklemmen. (Ein Herunterklappen der Sonnenblende verringert die Spracherkennungsrate bei der sprachgesteuerten Bedienung).

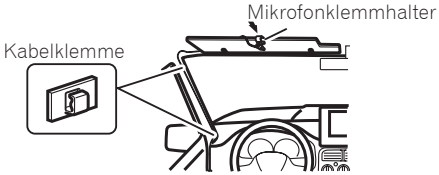

- Das Mikrofonkabel mit getrennt erhältlichen Kabelklemmen im Fahrzeuginnenraum verlegen.

Befestigung des Mikrofons an der Lenksäule

1. **Das Mikrofon im Mikrofonklemmhalter befestigen.**

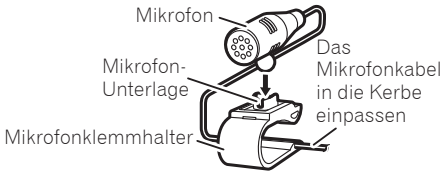

- Das Mikrofon kann ohne den Mikrofonklemmhalter installiert werden. Nehmen Sie die Mikrofon-Unterlage in diesem Fall vom Mikrofonklemmhalter ab. Um die Mikrofon-Unterlage vom Mikrofonklemmhalter abzunehmen, verschieben Sie sie einfach.

2. **Das Mikrofon an der Lenksäule befestigen.**

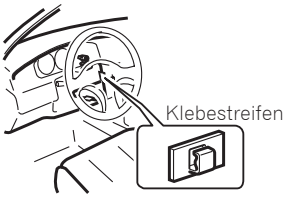

- Das Mikrofonkabel mit getrennt erhältlichen Kabelklemmen im Fahrzeuginnenraum verlegen.

Einstellung des Mikrofonwinkels

Der Mikrofonwinkel kann eingestellt werden.

Inhoud

Aansluiten van de apparatuur 2
Aansluiten van het stroomsnoer.....4
Bij aansluiting op een los verkrijgbare eindversterker.....6
Wanneer u een achteruitrijd-camera wilt aansluiten 7
Wanneer u een externe videocomponent en het display aansluit.....8
Bij gebruik van een op de achter-video uitgangsaansluitingen aangesloten display ..8

Installatie..... 9
DIN Voor/achter montage.....9
DIN Voormontage.....9
DIN Achtermontage.....10
Het toestel verwijderen.....10
Vastzetten van het voorpaneel 10
Bevestigen van de microfoon (Alleen voor de AVH-5200BT) 11
Bevestigen van de microfoon op de zonneklep...11
Bevestigen van de microfoon op de stuurkolom.....11
Instellen van de hoek van de microfoon 11

Aansluiten van de apparatuur

WAARSCHUWING

- Om ongelukken en het eventueel overtreden van toepasselijke regelgeving te voorkomen, mag de DVD (los verkrijgbaar) functie voor de voorbank nooit gebruikt worden terwijl er met het voertuig gereden wordt. Achterdisplays mogen ook niet zo gemonteerd worden dat deze de bestuurder kunnen afleiden.
- In sommige landen of staten kan het bekijken van beelden op een display in een auto ook door andere personen dan de bestuurder illegaal zijn. Als dergelijke regels gelden, moet u zich hieraan houden en de DVD-functies van dit toestel niet gebruiken.

LET OP

- **PIONEER raadt u af de display zelf in te bouwen of eventueel onderhoud te verrichten. Bij verkeerd inbouwen of onderhoud bestaat de kans op een elektrische schok of een andere gevaarlijke situatie. Laat inbouwen en onderhoud van het apparaat over aan bevoegd Pioneer servicepersoneel.**
- **Maak alle draden met kabelklemmen of isolatietape vast. Let er tevens op dat er geen draden blootliggen.**
- **Boor geen gat in het motorruimteschot om de geel draad van het apparaat naar de auto-accu te leiden. Door de motortrillingen kan de aangebrachte isolatie losraken op de plaats waar de draad van het interieur naar de motorruimte loopt, met een gevaarlijke situatie tot gevolg. Zorg ervoor dat u de draad op de diverse plaatsen stevig vastmaakt.**
- **Wanneer het displaysnoer zich rond de stuurkolom of de versnellingspook wikkelt, ontstaat een bijzonder gevaarlijke situatie. Let er bij het inbouwen van de display op dat u op geen enkele wijze gehinderd wordt bij de normale besturing van de auto.**
- **Zorg ervoor dat de draden de beweging van de diverse onderdelen van de auto zoals de versnellingspook, de handrem of het stoelverschuivingsmechanisme niet hinderen.**
- **Maak ook geen enkele andere draad korter. Het is anders mogelijk dat het beveiligingscircuit niet juist werkt.**

WAARSCHUWING

LICHTGROENE KABEL BIJ VOEDINGSSTEKKER IS ONTWORPEN OM DE PARKEERSTATUS WAAR TE NEMEN EN MOET WORDEN AANGESLOTEN OP DE VOEDINGSZIJDE VAN HET HANDREMCONTACT. ONJUISTE AANSLUITING OF ONJUIST GEBRUIK VAN DEZE KABEL KAN EEN SCHENDING VAN GELDENDE WETTEN ZIJN EN KAN ERNSTIG LETSEL OF SCHADE VEROORZAKEN.

Belangrijk

- Dit toestel kan niet worden geïnstalleerd in een voertuig zonder ACC (Accessoire) stand op het contactslot

ACC stand

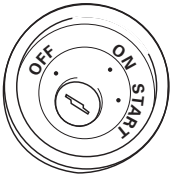

Geen ACC stand

- Gebruik van dit toestel onder andere omstandigheden dan de volgende kan leiden tot brand of storingen.
  - —Voertuigen met een negatief geaarde 12 V accu.
  - —Luidsprekers van 50 W (uitgangsvermogen) en 4 Ohm tot 8 Ohm (impedantie).
- Om kortsluiting, oververhitting of andere storingen te voorkomen moet u de onderstaande instructies opvolgen.
  - —Koppel de negatieve pool van de accu los voor u begint met de installatie.
  - —Gebruik kabelklemmen of plakband om de bekabeling veilig aan te brengen. Bescherm de kabels met plakband op plaatsen waar deze tegen metalen onderdelen liggen.
  - —Houd alle bedrading uit de buurt van bewegende onderdelen, zoals de versnellingspook en de stoelenrails.
  - —Houd de bedrading uit de buurt van zeer warme plekken, zoals bij een verwarmingsrooster.
  - —Sluit de gele kabel niet op de accu aan via een gat in het motorcompartiment.
  - —Plak eventuele losse aansluitingen, draadeinden of stekkers netjes af met isolatieband.
  - —Verwijder in geen geval de dopjes van de RCA (tulpstekker) aansluitingen wanneer er geen RCA (tulpstekker) kabels worden gebruikt.
  - —Maak de kabels niet korter.
  - —Verwijder in geen geval de dopjes van de RCA (tulpstekker) aansluitingen wanneer er geen RCA (tulpstekker) kabels worden gebruikt.
  - —Verwijder nooit de isolatie van de voedingskabel van dit toestel om andere apparaten van stroom te voorzien. De stroomcapaciteit van de voedingskabel is beperkt.
  - —Gebruik een zekering met het voorgeschreven vermogen.
  - —Sluit de negatieve luidsprekerdraden in geen geval direct op aarde aan.
  - —Voeg de negatieve kabels van verschillende luidsprekers nooit samen.
- Als dit apparaat aan staat, wordt het bedieningssignaal doorgegeven via de blauw/witte kabel. Verbind deze kabel met de afstandsbediening van een externe versterker of met de bedieningsaansluiting van de automatische antenne van het voertuig (maximaal 300 mA, 12 V gelijkstroom). Als het voertuig is uitgerust met een glasantenne, verbindt u deze met de voedingsaansluiting van de antenne-booster.
- Verbind de blauw/witte kabel nooit met de voedingsaansluiting van een externe versterker of automatische antenne. Anders kan de accu leeglopen of kan er storing optreden.
- De zwarte kabel is de aarding. Dit toestel moet gescheiden worden geaard van andere apparaten (met name apparaten die veel stroom verbruiken zoals een versterker). Anders kan er brand of storing ontstaan wanneer de aarding per ongeluk losraakt.

Aansluiten van het stroomsnoer

Microfoon (meegeleverd)
(Alleen voor de AVH-5200BT)

Ingangsaansluiting voor afstandsbediening met draad (**WIRED REMOTE INPUT**)
Hierop kan een afstandsbedieningsadapter met draad worden aangesloten (los verkrijgbaar).

Microfoon-ingangsaansluiting (**MIC**)
(Alleen voor de AVH-5200BT)

17 cm

17 cm

RGB ingang

4 m

Dit product

Opmerking:
Afhankelijk van het soort voertuig is het mogelijk dat de functies van 2* en 4* verschillen. Let er in een dergelijk geval op dat u 1* op 4* en 3* op 2* aansluit.

2* 1* 4* 3*

Zekering (10 A)

Sluit in het algemeen draden van dezelfde kleur op elkaar aan.

Geel (2*)
Back-up
(of accessoire)

Geel (1*)
Verbinden met de continue 12 V stroomaansluiting.

Rood (4*)
Accessoire
(of back-up)

Rood (3*)
Verbinden met een elektrische aansluiting die aangestuurd wordt via het contactslot (12 V gelijkstroom).

Zekering

Oranje/wit
Verbinden met de aansluiting van de verlichtingsschakelaar.

Zekering

Zwart (chassis aarde)
Aansluiten op een schone, blank metalen plek.

ISO stekker

Opmerking:
In sommige voertuigen kan de ISO stekker in twee stukken gedeeld zijn. Sluit in een dergelijk geval beide stekkers aan.

Luidsprekerdraden

Wit:	Links voor ⊕
Wit/zwart:	Links voor ⊖
Grijs:	Rechts voor ⊕
Grijs/zwart:	Rechts voor ⊖
Groen:	Links achter ⊕ of subwoofer ⊕
Groen/zwarte:	Links achter ⊖ of subwoofer ⊖
Paars:	Rechts achter ⊕ of subwoofer ⊕
Paars/zwarte:	Rechts achter ⊖ of subwoofer ⊖

Aansluiten van de apparatuur

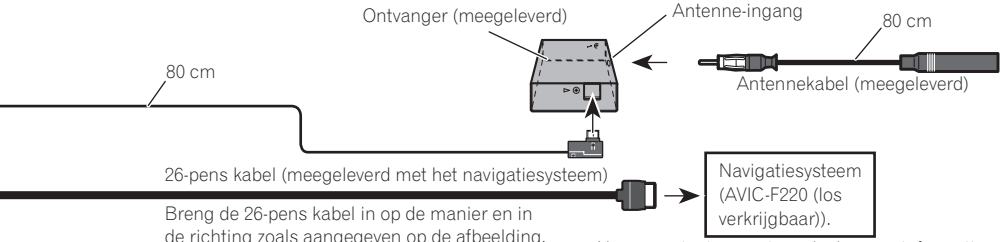

Breng de 26-pens kabel in op de manier en in de richting zoals aangegeven op de afbeelding.

Neem contact op met uw dealer voor informatie over geschikte navigatiesystemen.

Zekering

Paars/wit
Van de twee draden van de achteruitrijlamp moet u de draad verbinden waarvan het voltage verandert wanneer de versnellingspook in REVERSE (R) wordt gezet. Middels deze verbinding kan het apparaat waarnemen of de auto vooruit of achteruit rijdt.

Geel/zwart
Als u apparatuur met dempingsfunctie gebruikt, verbindt u deze draad met de draad voor audiodemping op die apparatuur. Als u zulke apparatuur niet gebruikt, verbindt u de draad voor audiodemping niet.

Aansluitmethode

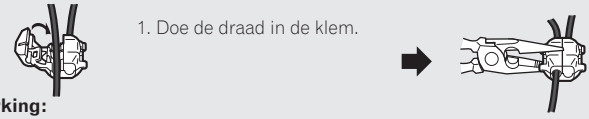

1. Doe de draad in de klem.
2. Maak de stekkerhelften met een kabeltang dicht.

Opmerking:
- De plaats waar de handremschakelaar zich bevindt, hangt af van het automodel. Zie het instructieboekje van de auto of vraag uw autodealer.

Licht groen
Via deze draad wordt de stand van de handrem (aangetrokken/ontspannen) doorgegeven. De draad moet verbonden worden met de stroomaansluiting van de handremschakelaar.

Blauw/wit
Verbinden met de systeembedieningsaansluiting van de eindversterker (max. 300 mA 12 V gelijkstroom).

Stroomdraad

Massadraad

Handremschakelaar

Blauw/wit (6*)
Verbinden met de stuuraansluiting van het relais van de antenne van het voertuig (max. 300 mA 12 V gelijkstroom).

Blauw/wit (5*)

De pinpositie van de ISO-connector verschilt naargelang het type voertuig. Als pin 5 de antenne aanstuurt, verbindt u 5* en 6*. In andere typen voertuigen verbindt u 5* en 6* nooit.

Opmerkingen:
- Verander de basisinstelling van dit toestel (zie bladzijde de Gebruiksaanwijzing). De subwoofer weergave van dit toestel is in mono.
- Bij gebruik van een subwoofer van 70 W (2 Ω) moet u de aansluiting maken met de paarse en paars/zwarte draden van dit toestel. Sluit in geen geval iets aan op de groene en groen/zwarte draden.

Bij aansluiting op een los verkrijgbare eindversterker

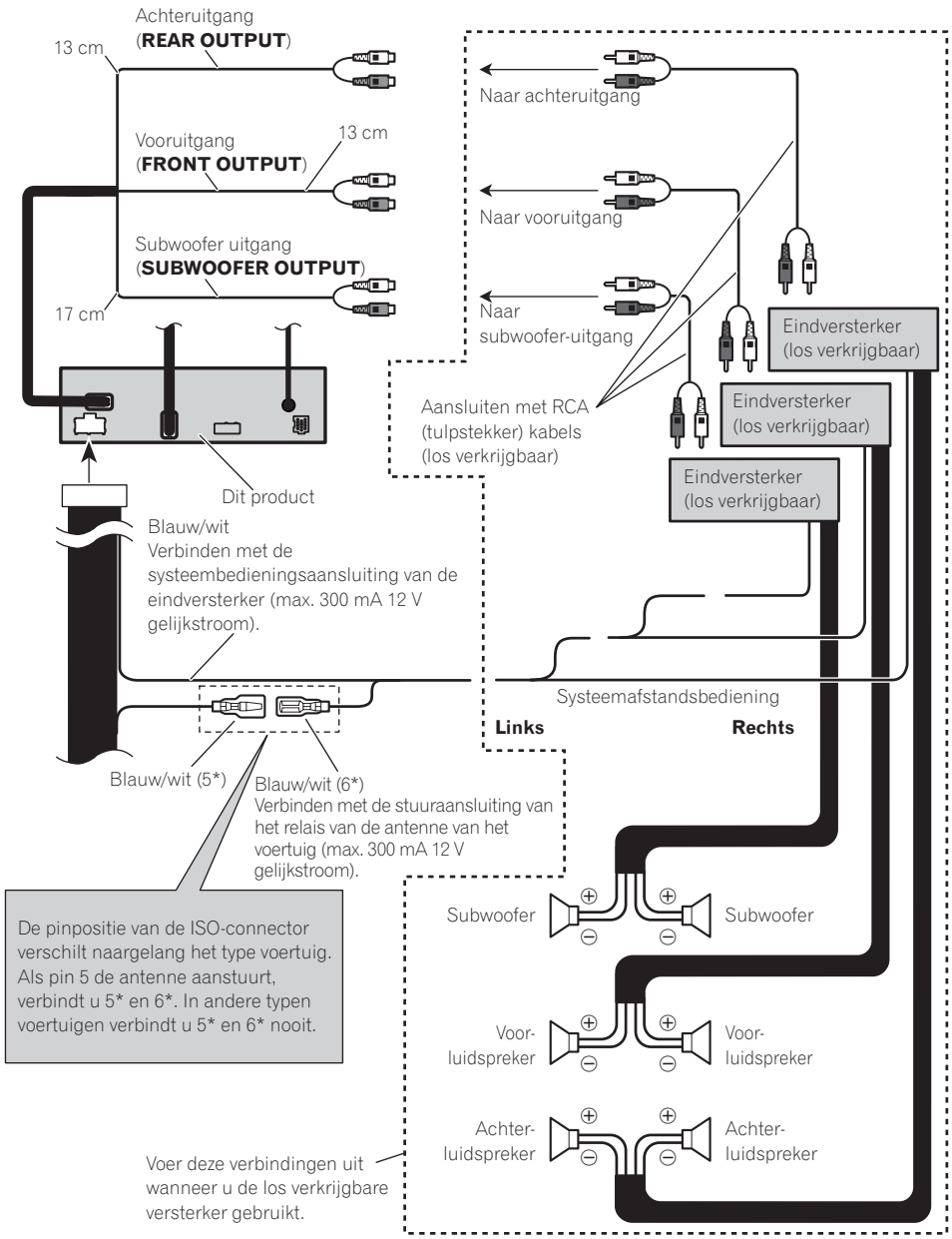

Wanneer u een achteruitrijd-camera wilt aansluiten

Wanneer dit product gebruikt wordt met een achteruitkijk-camera is het mogelijk om automatisch over te schakelen van de video naar de beelden van de achteruitkijk-camera wanneer de versnelling in de achteruit (R) wordt gezet.

WAARSCHUWING

GEBRUIK DE INGANG ALLEEN VOOR EEN ACHTERUITIJD-CAMERA DIE EEN OMGEKEERD OF SPIEGELVERKEERD BEELD PRODUCEERT. GEBRUIK OP EEN ANDERE MANIER KAN LEIDEN TOT LETSEL EN/OF SCHADE.

LET OP

- Het is mogelijk dat het beeld omgekeerd op het scherm verschijnt.
- De functie voor weergave van beelden van een achteruitkijk-camera kunt u gebruiken bij het parkeren. Gebruik deze functie niet voor amusement; het is geen speelgoed.
- Dingen op de beelden van de achteruitkijk-camera kunnen dichterbij of juist verder weg lijken dan ze in werkelijkheid zijn.

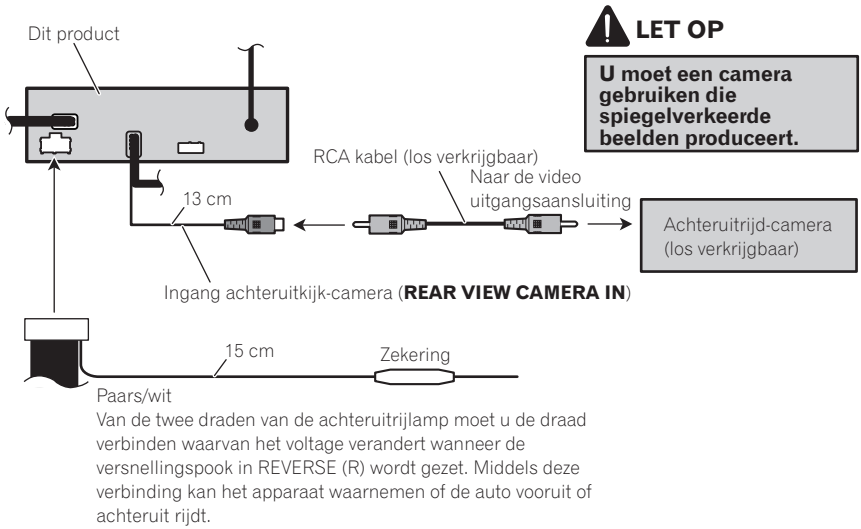

- U moet de **Camera Polarity** correct instellen via het **System Menu** wanneer u een achteruitkijk-camera aansluit.

Wanneer u een externe videocomponent en het display aansluit

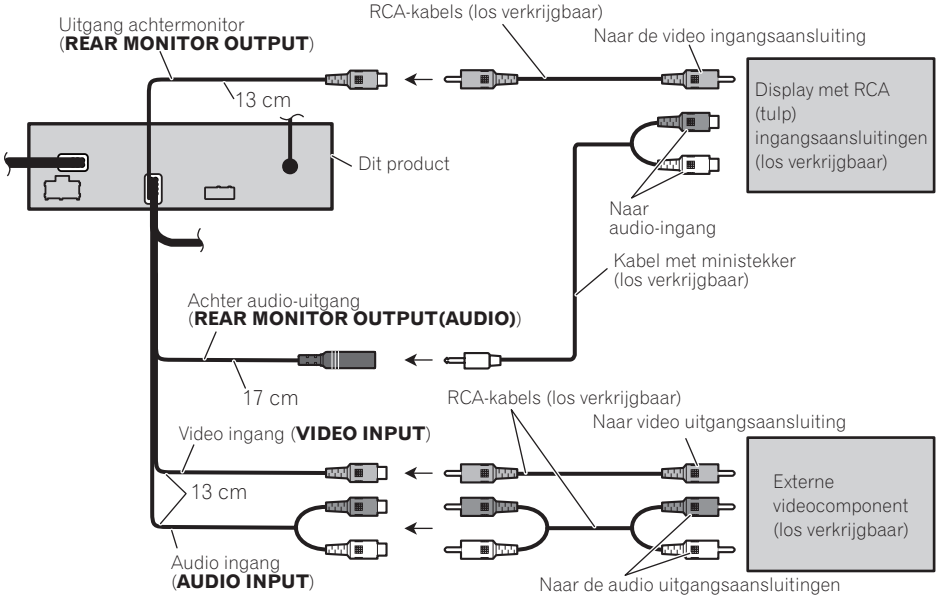

- De instelling **AV Input** moet via het **System Menu** worden ingesteld wanneer er een externe videocomponent wordt aangesloten.

Bij gebruik van een op de achter-video uitgangsaansluitingen aangesloten display

De achter video-uitgang en achter audio-uitgang van dit product zijn bedoeld voor het aansluiten van een beeldscherm waarop achterpassagiers naar een DVD enz. kunnen kijken.

⚠ WAARSCHUWING

Installeer het beeldscherm in geen geval op een plek waar de bestuurder het tijdens het rijden zou kunnen zien.

Installatie

Opmerking

- Controleer alle aansluitingen en systemen voor de uiteindelijke installatie.
- Gebruik geen ongeautoriseerde onderdelen. Gebruik van niet-goedgekeurde onderdelen kan leiden tot storingen.
- Raadpleeg uw dealer als u voor de installatie gaten moet boren of andere wijzigingen aan het voertuig zelf moet aanbrengen.
- Installeer dit toestel in geen geval op een locatie waar:
  — het de besturing van het voertuig kan hinderen.
  — het een passagier zou kunnen verwonden bij een noodstop.
- Monteer het display niet op plaatsen waar het display (i) het zicht van de bestuurder kan hinderen, (ii) de prestaties van het bedieningssysteem of veiligheidsmaatregelen van de auto, zoals de airbags of knipperlichten, kan belemmeren of (iii) de bestuurder kan hinderen bij het veilig bedienen van het voertuig.
- De halfgeleider laser zal kapot gaan als deze oververhit raakt. Installeer dit toestel niet in de buurt van zeer warme plekken, zoals bij een verwarmingsrooster.
- De optimale prestaties worden verkregen wanneer het toestel geïnstalleerd wordt onder een hoek van minder dan 30°.

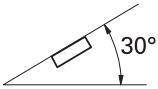

- Om verzekerd te kunnen zijn van voldoende ventilatie bij gebruik van dit toestel, dient u er bij de installatie voor te zorgen dat u achter het achterpaneel en rondom het toestel voldoende ruimte vrij laat, en dient u eventuele losse bedrading samen te bundelen zodat deze de ventilatie-openingen niet kan blokkeren.

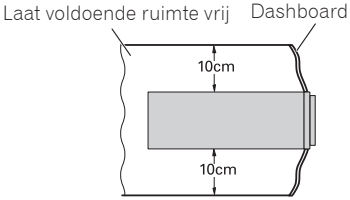

- Let erop dat de snoeren niet het gedeelte bedekken dat is aangegeven in de onderstaande afbeelding. Dit om te voorkomen dat de ventilatie van de versterker wordt belemmerd.

- Zorg ervoor dat er voldoende ruimte blijft tussen het dashboard en het LCD-paneel van dit toestel zodat het LCD-paneel open en dicht kan gaan zonder het dashboard te raken.

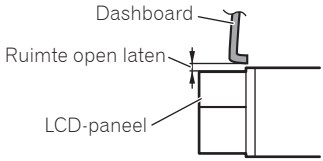

DIN Voor/achter montage

Dit toestel kan op de juiste manier worden vastgemaakt aan de voorkant (conventionele DIN montage) of aan de achterkant (DIN achtermontage, met behulp van de schroefgaatjes aan de zijkanten van het chassis van het toestel). Voor details verwijzen we u naar de volgende installatiemethoden.

- Gebruik voor installatie in de handel verkrijgbare onderdelen.

DIN Voormontage

1. **Bepaal de juiste positie voor de zijbeugels.**
   - Bij installatie in een ondiepe ruimte kunt u de positie van de kleine zijbeugels zelf veranderen.

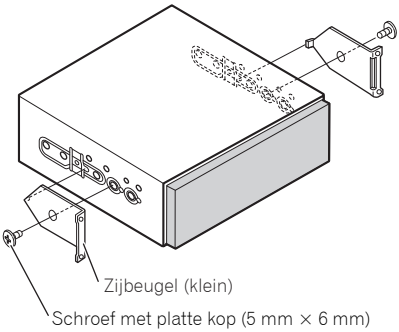

2. Installeer het toestel in het dashboard.

Steek de bevestigingsmof in het dashboard. Zet de bevestigingsmof vast door met een schroevendraaier de metalen lipjes om te buigen (90°).

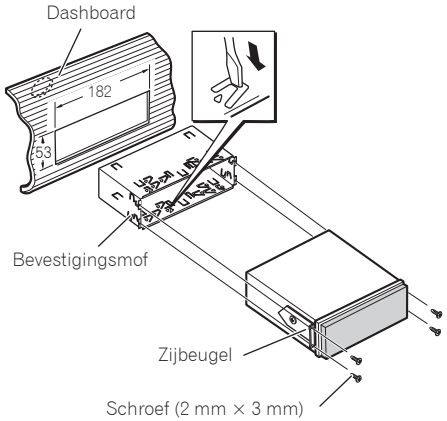

DIN Achtermontage

1. Bepaal de juiste posities waar de gaatjes in de beugel en de gaatjes in de zijkant van het toestel met elkaar overeen komen.

- Gebruik de volgende schroefgaatjes bij installatie in een ondiepe ruimte.

*1 Gebruik uitsluitend de bevestigingsschroeven (4 mm × 3 mm).

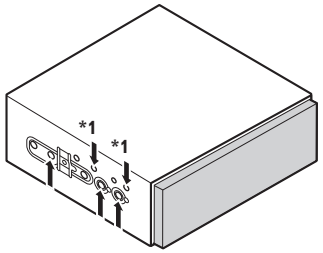

2. Zet de beugels vast met twee schroeven aan elke kant.

U kunt hiervoor de bevestigingsschroeven (4 mm × 3 mm), de bevestigingsschroeven (5 mm × 6 mm) of de schroeven met platte kop (5 mm × 6 mm) gebruiken, afhankelijk van de schroefgaatjes in de beugel.

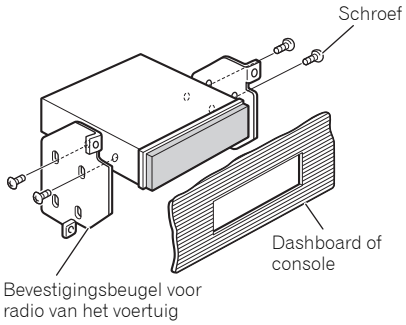

Het toestel verwijderen

Buig de boven- en onderkant van de afwerkingsrand naar buiten om deze te verwijderen. Maak vervolgens de schroeven (2 mm × 3 mm) los om de bevestigingsmof te kunnen verwijderen.

- Bevestig eerst de bevestigingsmof en druk vervolgens de afwerkingsrand op het toestel tot hij vastklikt wanneer u deze terug wilt zetten. (Als de afwerkingsrand ondersteboven op het toestel wordt gezet, zal hij niet goed passen.)

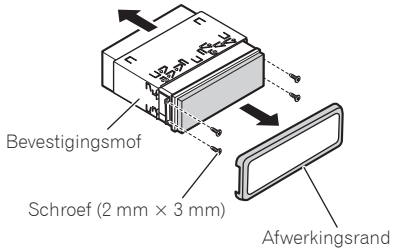

Vastzetten van het voorpaneel

Als u het voorpaneel niet wilt kunnen verwijderen, kunt u het vastzetten met de daartoe meegeleverde schroef.

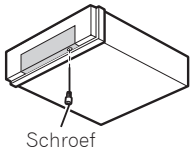

Bevestigen van de microfoon (Alleen voor de AVH-5200BT)

Monteer de microfoon op een plaats en in de richting waarin deze het stemgeluid van de persoon die het systeem via spraak bedient goed kan opvangen.

BELANGRIJK

- Wanneer de microfoondraad zich rond de stuurkolom of de versnellingspook wikkelt, ontstaat een bijzonder gevaarlijke situatie. Let er bij het aanbrengen van de microfoon op dat u op geen enkele wijze gehinderd wordt bij de normale besturing van de auto.

Bevestigen van de microfoon op de zonneklep

1. **Monteer de microfoon in de microfoonclip.**

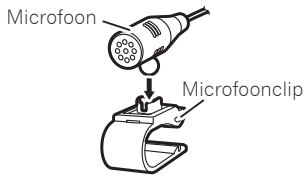

2. **Monteer de microfoonclip op de zonneklep.**
   - Bevestig de microfoonclip op de omhooggeklapte zonneklep. (Bij het omlaagklappen van de zonneklep zal het stemherkenningsvermogen van de microfoon afnemen.)

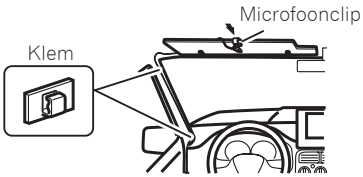

- Gebruik los verkrijgbare klemmen om de draad waar nodig binnenin de auto te bevestigen.

Bevestigen van de microfoon op de stuurkolom

1. **Monteer de microfoon in de microfoonclip.**

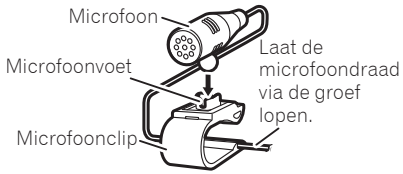

- De microfoon kan worden bevestigd zonder gebruik te maken van de microfoonclip. Haal in dit geval de voet van de microfoonclip. Schuif de voet van de microfoonclip om deze los te maken.

2. **Bevestig de microfoonclip op de stuurkolom.**

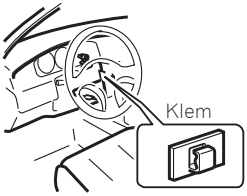

- Gebruik los verkrijgbare klemmen om de draad waar nodig binnenin de auto te bevestigen.

Instellen van de hoek van de microfoon

De hoek van de microfoon kan worden ingesteld.

PIONEER CORPORATION
4-1, MEGURO 1-CHOME, MEGURO-KU
TOKYO 153-8654, JAPAN
PIONEER ELECTRONICS (USA) INC.
P.O. Box 1540, Long Beach, California 90801-1540, U.S.A.
TEL: (800) 421-1404
PIONEER EUROPE NV
Haven 1087, Keetberglaan 1, B-9120 Melsele, Belgium
TEL: (0) 3/570.05.11
PIONEER ELECTRONICS ASIACENTRE PTE. LTD.
253 Alexandra Road, #04-01, Singapore 159936
TEL: 65-6472-7555
PIONEER ELECTRONICS AUSTRALIA PTY. LTD.
178-184 Boundary Road, Braeside, Victoria 3195, Australia
TEL: (03) 9586-6300
PIONEER ELECTRONICS OF CANADA, INC.
300 Allstate Parkway, Markham, Ontario L3R 0P2, Canada
TEL: 1-877-283-5901
TEL: 905-479-4411
PIONEER ELECTRONICS DE MEXICO, S.A. de C.V.
Blvd.Manuel Avila Camacho 138 10 piso
Col.Lomas de Chapultepec, Mexico, D.F. 11000
TEL: 55-9178-4270
先鋒股份有限公司
總公司: 台北市中山北路二段44號13樓
電話: (02) 2521-3588
先鋒電子（香港）有限公司
香港九龍尖沙咀海港城世界商業中心
9樓901-6室
電話: (0852) 2848-6488

Published by Pioneer Corporation.
Copyright © 2009 by Pioneer Corporation.
All rights reserved.
Publié par Pioneer Corporation. Copyright © 2009 par Pioneer Corporation. Tous droits réservés.

Printed in Thailand
Imprimé en Thaïlande
<KNANX> <09K00000>
<CRD4481-A/N> EW